BISONTE
MACCHINE EDILI

• Manual de utilizare
• Manuale dell'utente • Ръководство за потребителя
• Felhasználói kézikönyv • User's Guide

POMPĂ AIRLESS PENTRU ZUGRĂVIT / VOPSIT | pg.03
POMPA AIRLESS PER PITTURA MURALE / VERNICIATURA | pg.23
ПРЕВОД НА ОРИГИНАЛНАТА ИНСТРУКЦИЯ ЗА УПОТРЕБА | pg.43
LEVEGŐ NÉLKÜLI FESTÉK FESTÉSHEZ | pg.63
AIRLESS PUMP FOR PAINTING | pg.81


**PAZ 6335i/PAZ 6336ib**


Italia Star

Italia Star Com Due S.R.L.

Autostrada Bucuresti-Pitesti, km. 13/2, Loc. Chiajna, IF

004/021.433.03.27 info@italiastar.ro www.italiastar.ro

# ITALIA STAR COM DUE SRL

Sediul social: Str. Sf. Maria nr. 65, et. 3, Sector 1, Bucuresti - Romania.
Punct de lucru: Autostrada Bucuresti - Pitesti, km. 13.2 loc. Chiajna, Ilfov- Romania
CUI: RO8955925, Nr. Reg. Com.: J40/9501/1996
Unicredit Tiriac Bank - suc. Ghencea IBAN RO35BACX0000 0009 1320 9000
www.italiastar.ro; info@italiastar.ro; Tel: 004/021-433.03.27; Fax: 004/021-433.03.26


## DECLARATIE DE CONFORMITATE
## DECLARATION OF CONFORMITY
## DICHIARAZIONE DI CONFORMITÀ

CE

## ДЕКЛАРАЦИЯ ЗА СЪОТВЕТСТВИЕ
## DECLARACION DE CONFORMIDAD
## MEGFELELŐSÉGI NYILATKOZAT

Producator si titularul fisei tehnice: - Manufacturer and holder of the technical file: - Fabbricante e detentore del fascicolo tecnico: - производител и притежател на техническото досие: - Fabricante y el titular del expediente técnico: - A műszaki dokumentáció gyártója és birtokosa

**Italia Star Com Due SRL**

Adresa: - Address: - Indirizzo: - Адрес: - Dirección: - Cím: **Autostrada Bucuresti-Pitesti km 13,2 loc. Chiajna, Ilfov, Romania**

***Prin prezenta declaram ca echipamentul - Herewith we declare that the machine - Dichiara che il prodotto -***
С настоящото декларираме, че машината - Declaramos que el producto - Ezennel kijelentjük, hogy a ***gép***

| | | | | |
|---|---|---|---|---|
| **Pompe Airless** | ☐ **PAZ-6860e** | ☐ **PAZ-6325ic** | ☐ **PAZ-6336ib** | ☐ **PAZ-6860e** |
| **Airless Paint Sprayer** | | | | |
| **Sistemi airless** | ☐ **PAZ-6318** | ☐ **PAZ-6331i** | ☐ **PAZ-6389** | ☐ **PAZ-6840** |
| Безвъздушни бояджийски системи | | | | |
| **Pulverizador De Pintura Sin Aire** | ☐ **PAZ-6321** | ☐ **PAZ-6335ib** | ☐ **PAZ-6640** | |
| **Airless festékszórók** | | | | |

| |
|---|
| **Seria / Nr** |
| **Serial number** |
| **Matricola N°** |
| Сериен номер |
| **Numero de serie** |
| **Sorozatszám** |

| | |
|---|---|
| In conformitate cu toate conditiile cerute de | **2000/14/CE** |
| Complies with the provisions of the Directive | **2002/88/CE** |
| E' conforme ai requisiti delle Directive | **89/336/CE** |
| В съответствие с разпоредбите на директивата | |
| Corresponde a las exigencias bàsicas de le directive | |
| Rendelkezéseinek megfelel az irányelv | |

| | |
|---|---|
| Totodata sunt aplicate urmatoarele norme armonizate | **HG1756/2006 certificat 2204-004/2012 din data 28.09.2012** |
| The following national technical standards and specifications have been used | |
| Inoltre dichiara che sono state applicate le seguenti altre direttive | **EN500-1** |
| Следните национални технически стандарти и спецификации са били използвани | **EN500-4** |
| Ademàs declaratamos que las siguientes normas armonizades fueron aplicadas | |
| Az alábbi nemzeti szabványok és előírások figyelembevételével | |

Producatorul declara pe proprie raspundere ca acest echipament a fost produs in conformitate cu directivele, reglementarile si standardele mentionate in acest certificat

The manufacturer states on his own responsibility that this equipment has been produced according to the directives, regulations and standards mentioned in this certificate

Il costruttore dichiara sotto la sua responsabilità che questa apparecchiatura è stata prodotta secondo le direttive, le norme e gli standard menzionati nel presente certificato

Производителят заявява на своя отговорност, че това оборудване е произведено в съответствие с директивите, регламентите и стандартите, посочени в този сертификат.

El fabricante declara bajo su propia responsabilidad que este equipo ha sido producido de acuerdo con las directivas, regulaciones y estándares mencionados en este certificado

A gyártó saját felelősségére kijelenti, hogy ez a berendezés a jelen tanúsítványban említett irányelvek, előírások és szabványok szerint készült

Emis la - Emitted at - Rilasciato - изпускани в - Emitido - Emittált
Bucuresti

Semneaza - Signs - Segni - знак - Signos - Aláírás
Ing. Cătălin Vintu
Director Tehnic - Technica Director - Direttore Tecnico - El Director Técnico

Vă rugăm să citiți și să păstrați acest manual. Citiți-l cu atenție înainte de a încerca să montați, instalați, utilizați sau întrețineți produsul descris. Protejați-vă pe dumneavoastră și pe ceilalți prin respectarea informațiilor de siguranță. Nerespectarea acestor instrucțiuni poate avea drept urmare vătămarea persoanelor și/sau distrugeri ale proprietăților. Păstrați instrucțiunile pentru utilizări ulterioare.

# CUPRINS


Norme de siguranță....4
Descriere Generală....5
Utilizare....6
Instalare....6
Pregătirea pentru vopsire....7
Vopsirea.... 8
Procedura de depresurizare ....8
Pulverizare.... 8
Tehnica de pulverizare.... 9
Practica....10
Curățare....10
Curățare vârf pulverizator....11
Mentenanța....11
Reparații generale și note de service....11
Înlocuirea ansamblului motor ....12
Înlocuire angrenaje.... 12
Înlocuire traductor.... 13
Înlocuire valvă PRIME/SPRAY....13
Service-ul compartimentului de fluide.... 14
Înlocuire filtre .... 16
Lista pieselor.... 17
Ansamblul compartimentului de fluide.... 18
Depanarea .... 19
Specificatii .... 20

# Capitolul.1

## Norme de siguranță

Acest manual conține informații care trebuie citite și înțelese înainte de folosirea echipamentului. Când pătrundeți într-o zonă care are unul dintre următoarele simboluri, fiți atenți în mod deosebit și asigurați-vă că vă amintiți informațiile de siguranță.

Acest simbol indică un potențial pericol care ar putea produce vătămări corporale grave sau chiar moarte. Vor urma informații de siguranță importante.

Acest simbol indică un potențial pericol pentru dumneavoastră sau pentru echipament. Vor urma informații importante care vă indică cum să preveniți deteriorarea echipamentului sau cum să evitați cauzele leziunilor minore.

NOTĂ: Notele oferă informații importante cărora trebuie să li se acorde atenție specială.

### Prevenție:

Nu îndreptați NICIODATĂ pistolul către o parte a corpului
Nu permiteți NICIODATĂ ca o parte a corpului să intre în contact cu jetul de fluid
NU permiteți corpului dumneavoastră să intre în contact cu vreo scurgere din conducta de fluid
Nu puneți NICIODATĂ mâna în fața pistolului. Mănușile nu oferă protecție împotriva leziunilor prin injectare.
Blocați ÎNTOTDEAUNA cocoșul pistolului, închideți pompa și despresurizați înainte de operațiuni de service, curățarea vârfului sau protecția vârfului, schimbarea vârfului sau lăsarea nesupravegheată a acestuia. Nu se realizează depresurizarea prin oprirea motorului. Valva PRIME/SPRAY trebuie răsucită la PRIME prentu a depresuriza. Consultați DEPRESURIZARE PRESIUNE, descrisă în manualul pompei.
Păstrați ÎNTOTDEAUNA protecția vârfului la locul ei în timp ce pulverizați. Protecția vârfului oferă o oarecare protecție, dar este, în principiu, un dispozitiv de avertizare.
Îndepărtați ÎNTOTDEAUNA vârful pulverizatorului înainte de purjare sau curățare a sistemului. Conducta de vopsea poate prezenta scurgeri din cauza uzurii, îndoirii sau abuzului. Scurgerea poate injecta material în piele. Inspectați conducta înainte de fiecare folosire.
Nu folosiți NICIODATĂ un pistol pulverizator fără un cocoș funcțional și fără protecția cocoșului la locul ei.
Toate accesoriile trebuie evaluate la peste 3200 PSI/221 BAR. Acestea includ vârfuri pulverizatoare, pistoale, extensii și conducta.

### NOTĂ CĂTRE MEDIC

Injectarea în piele este o leziune traumatizantă. Este important ca această leziune să fie tratată imediat. NU întârziați tratamentul pentru a cerceta toxicitatea. Toxicitatea este o preocupare pentru straturi injectate direct in fluxul sanguin. Poate fi recomandată consultarea unui chirurg plastic sau a unui chirurg care să reconstruiască mâna.

**RISC: EXPLOZIE ȘI FOC** - Vaporii solvenților și vopselei pot expolda sau se pot aprinde. Pot apărea leziuni severe și/sau distrugere a proprietății.

### PREVENȚIE:

1. Asigurați evacuarea corespunzătoare și intrarea de aer proaspăt care să păstreze aerul curat în zona de pulverizare și fără acumulări de vapori inflamabili.
2. Evitați toate sursele de aprindere precum scântei ale electricității statice, dispozitive electrice, flăcări, lumini pilot, obiecte încinse și scântei de la conectare și deconectarea firelor de alimentare.
3. Nu fumați în zona de pulverizare.
4. Trebuie să existe extinctor în bune condiții de funcționare.
5. Amplasați pompa la cel puțin 20 de picioare (6,1 m) de obiectul pulverizat și într-o zonă bine ventilată (mai adăugați conducte dacă este necesar). Vaporii inflamabili sunt adesea mai grei decât aerul. Zona podelei trebuie să fie extrem de bine ventilată. Pompa conține arcuri electrice care emit scântei ce pot aprinde vaporii.
6. Echipamentul și obiectele din zona de pulverizare și din jurul zonei de pulverizare trebuie împământate corect pentru a preveni scânteile statice.
7. Folosiți doar conductă de fluid de înaltă presiune conductoare sau împământată. Pistolul trebuie împământat prin legăturile conductelor.

8. Firul de alimentare trebuie conectat la un circuit împământat. Întotdeauna purjați într-un container de metal separat, la presiune joasă a pompei, cu vârful pulverizator îndepărtat. Țineți strâns pistolul de marginea containerului pentru a împământa containerul și pentru a preveni scânteile statice.
9. Respectați avertismentele și instrucțiunile producătorului materialului și solventului.
10. Aveți grijă extremă când folosiți materiale cu punct de aprindere sub 700 F (210C). Punctul de aprindere este temperatura la care un fluid poate produce suficienți vapori pentru a se aprinde.
11. Plasticul poate produce scântei statice. Nu atârnați niciodată plastic pentru a delimita zona de pulverizare. Nu folosiți cârpe cu picături din plastic când pulverizați materiale inflamabile.
12. Folosiți presiune cât mai joasă posibil pentru a purja echipamentul.

## Instrucțiuni de împământare

Acest produs trebuie împământat. În cazul unui scurt circuit, împământarea reduce riscul de electroșoc oferind un fir pentru scurgerea curentului electric. Acest produs este echipat cu un cordon ce are un fir de împământare cu o fișă de împământare potrivită. Fișa trebuie conectată la o priză instalată corespunzător și împământată în conformitate cu codurile și normele locale.

**PERICOL** – instalarea necorespunzătoare a fișei de împământare poate avea drept urmare riscul de electroșoc. Dacă este necesară reparația sau înlocuirea cordonului, nu conectați firul verde de împământare cu oricare terminal cu lamă plată. Firul cu izolație ce are o suprafață externă verde, cu sau fără dungi galbene, este firul de împământare și trebuie conectat cu sonda de împământare tip cui.

Consultați un electrician calificat sau cu personalul de service dacă instrucțiunile de împământare nu sunt înțelese complet sau dacă aveți îndoieli dacă produsul a fost împământat corespunzător. Nu modificați fișa furnizată. Dacă fișa nu se potrivește la priză, un electrician calificat va instala priza corespunzătoare.

## Descriere generală

Acest pulverizator airless este un instrument de putere de precizie folosit pentru pulverizarea multor tipuri de materiale. Citiți și respectați instrucțiunile din acest manual cu atenție pentru instrucțiuni de utilizare corespunzătoare, mentenanță și informații de siguranță.

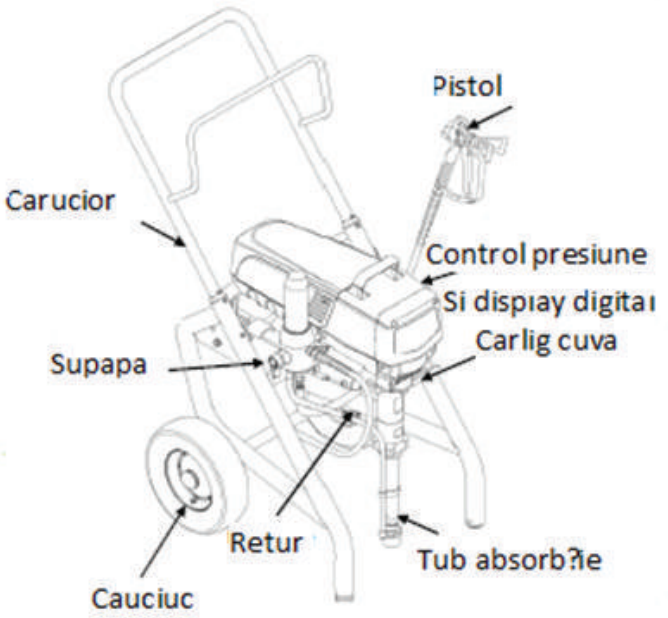

## Utilizare

Acest echipament produce un flux de fluid la o presiune extrem de înaltă. Citiți și înțelegeți avertizările din secțiunea Norme de siguranță de la începutul acestui manual înainte de utilizarea acestui echipament.

## Instalare

Îndepliniți următoarea procedură înainte de conectarea cordonului de alimentare a unei unități electrice.
1. Asigurați-vă că setul de aspirare(absrobție) și conducta de retur sunt atașate și sigure.
2. Folosind o cheie, atașați unității un minim de 50' din 1/4" conductă pulverizatoare din nailon. Strângeți-le bine.
3. Atașați un pistol pulverizator airless conductei pulverizatoare. Folosind 2 chei (una pe pistol și una pe conductă), strângeți bine.

**NOTĂ: Nu atașați vârful pistolului pulverizator încă. Îndepărtați vârful în caz că este deja atașat.**

**Asigurați-vă că toate conductele airless și pistoalele pulverizatoare sunt împământate electric și evaluate la cel puțin 3200 psi (220 bar) presiune a fluidului.**

4. Asigurați-vă că mânerul de control al presiunii este în poziția OFF în zona neagră.
5. Asigurați-vă că butonul ON/OFF este în poziția OFF.
6. Umpleți gresorul cu cantitatea dintr-o lingură de lubrifiant etanșare piston (Piston Lube).
Nu utilizați niciodată unitatea fără fluid pentru mai mult de zece secunde. Utilizarea acestei unități fără fluid va cauza uzură inutilă a amabalajelor.
7. Asigurați-vă că serviciile electrice sunt la 220V/50Hz
8. Conectați cordonul de alimentare într-o priză împământată corespunzător la cel puțin 25' de zona de pulverizare.
Folosiți întotdeauna un ecartament de minim 12, prelungitor cu trei fire cu o fișă împământată. Nu îndepărtați niciodată a treia furcă sau folosiți un adaptor.

## Pregătirea unui nou pulverizator

Dacă această unitate este nouă, este expediată cu fluid de testare în compartimentul de fluide pentru a preveni coroziunea în timpul expedierii și depozitării. Acest fluid trebuie îndepărtat temeinic din sistem cu substanțe minerale înainte de a începe pulverizarea.
Întotdeauna țineți blocat cocoșul pistolului pulverizator în timp ce pregătiți sistemul.

1. Amplasați tubul de absorbție într-un container cu substanțe minerale.
2. Amplasați conducta de retur într-un container de metal pentru deșeuri.
3. Setați presiunea la minimum prin butonul de control presiune jos/sus la poziția "Min".

(sensul acelor de ceasornic – presiune de lucru crescută)
4. Mutați valva PRIME/SPRAY(AMORSARE/PULVERIZARE) în jos la poziția PRIME

5. Porniți unitatea prin mutarea butonului ON/OFF la poziția ON.

6. Lăsați pulverizatorul să funcționeze 15-30 de secunde pentru a purja lichidul de testare prin conducta de retur în containerul pentru deșeuri.
7. Opriți unitatea prin mutarea butonului ON/OFF la poziția OFF.

## Pregătirea pentru vopsire

Înainte de vopsire, este important să vă asigurați că fluidul din sistem este compatibil cu vopseaua care va fi folosită.

**NOTĂ: Fluide incompatibile cu vopseaua pot cauza blocarea valvelor, ceea ce ar necesita demontarea și curățarea compartimentului de fluide a pulverizatorului.**

1. Amplasați tubul de absorbție într-un container cu solventul corespunzător. Exemple de solvenți corespunzători sunt apa pentru vopsea latex sau substanțe minerale pentru vopsele pe bază de ulei.
2. Amplasați conducta de retur într-un container metalic pentru deșeuri
3. Setați presiunea la minimum prin răsucirea mânerului de control al presiunii la "Min".
4. Mutați valva PRIME/SPRAY în jos la poziția PRIME.
5. Porniți unitatea prin mutarea butonului ON/OFF la poziția On.
6. Lăsați pulverizatorul să funcționeze 15-30 secunde pentru a purja vechiul solvent prin conducta de retur în containerul metalic pentru deșeuri
7. Opriți unitatea prin mutarea butonului ON/OFF la poziția OFF.

**NOTĂ: Asigurați-vă că pistolul pulverizator nu are instalate vârful sau protecția vârf.**

8. Mutați valva PRIME/SPRAY în sus la poziția SPRAY.
9. Porniți unitatea.
10. Deblocați pistolul prin răsucirea piedicii cocoșului în poziția deblocat.

Împământați pistolul tinându-l de marginea containerului de metal în timpul purjării. În caz contrar, s-ar putea produce descărcări de energie statică care ar putea provoca incendii.

11. Apăsați pe trăgaciul pistolului îndreptat în containerul metalic pentru deșeuri până când dispare vechiul solvent și iese noul solvent din pistol.
12. Blocați pistolul prin răsucirea piedicii cocoșului în poziția blocată.

(piedica cocoșului în poziția blocată).

13. Așezați pistolul și creșteți presiunea prin răsucirea mânerului de control al presiunii încet în direcția acelor de ceasornic.
14. Verificați ca întregul sistem să nu aibă scurgeri. Dacă apar scurgeri, urmați "procedura de depresurizare" din acest manual înainte de a strange orice fittinguri sau conducte.
15. Urmați "procedura de depresurizare" din acest manual înainte de a trece de la solvent la vopsea.

**⚠WARNING**

Asigurați-vă că urmați procedura de depresurizare când închideți unitatea pentru orice motiv, inclusiv pentru motive de service sau reglare a oricărei componente a sistemului pulverizator, schimbarea sau curățarea vârfurilor pulverizatoare sau pregătirea pentru curățare.

## Vopsire

1. Amplasați tubul de absorbție într-un container cu vopsea.
2. Amplasați conducta de retur într-un container metalic pentru deșeuri.
3. Setați presiunea la minimum prin răsucirea mânerului de control al presiunii la "Min".
4. Mutați valva PRIME/SPRAY în jos la poziția PRIME.
5. Porniți unitatea prin mutarea butonului ON/OFF la poziția On.
6. Lăsați pulverizatorul să funcționeze până când iese vopsea prin conducta de retur în poziția containerului metalic pentru deșeuri
8. Îndepărtați conducta de retur din containerul pentru deșeuri și puneți-o în poziția sa de funcționare deasupra containerului cu vopsea.
9. Mutați valva PRIME/SPRAY în sus la poziția SPRAY.
10. Porniți unitatea.
11. Deblocați pistolul prin răsucirea piedicii cocoșului în poziția deblocat.
Împământați pistolul tinându-l de marginea containerului de metal în timpul purjării. În caz contrar, s-ar putea produce descărcări de energie statică care ar putea provoca incendii
12. Apăsați pe trăgaciul pistolului îndreptat în containerul metalic pentru deșeurie până când este purjat tot aerul și solventul din conducta pulverizatoare și vopseaua poate ieși cu ușurință din pistol.
13. Blocați pistolul prin răsucirea piedicii cocoșului în poziția blocată.
14. Opriți unitatea.
15. Atașați protecția vârf și vârful pistolului conform instrucțiunilor din manualele pentru protecție vârf și vârf.

**POSIBILE RISCURI DE INJECTARE, Nu pulverizați fără protecția vârf în poziția ei. Nu apăsați niciodată pe trăgaciul pistolului dacă nu este vârful fie în poziția de pulverizare sau desfundare. Activați întotdeauna piedica cocoșului pistolului înainte de îndepărtarea, înlocuirea sau curățarea vărfului.**

16. Porniți unitatea.
17. Creșteți presiunea prin răsucirea mânerului de control al presiunii încet în sensul acelor de ceasornic către zona verde și testați tiparul de pulverizare pe o bucată de carton. Reglați mânerul de control al presiunii până când pulverizarea din pistol este complet atomizată. Încercați să păstrați mânerul de control al presiunii la o setare joasă care menține o bună atomizare.

**NOTĂ: Creșterea presiunii mai mult decât este cazul pentru atomizarea vopselei va cauza uzură prematură a vârfului și suprapulverizare.**

## Procedura de depresurizare

Asigurați-vă că urmați procedura de depresurizare când închideți unitatea pentru orice scop, inclusiv operații de service sau reglare a oricărei componente a sistemului pulverizator, schimbarea sau curățarea vârfurilor sau pregătirea pentru curățare.

1. Blocați pistolul prin răsucirea piedicii cocoșului în poziția blocată.
2. Opriți unitatea prin mutarea butonului ON/OFF la poziția OFF.
3. Răsuciți mânerul de control al presiunii în sensul invers acelor de ceasornic la poziția sa OFF.
4. Deblocați pistolul prin răsucirea piedicii cocoșului pistolului în poziția sa deblocată.
5. Țineți ferm partea metalică a pistolului pe marginea unui container de metal pentru a împământa pistolul și pentru a evita acumularea de energie statică.
6. Apăsați pe trăgaciul pistolului pentru a elibera orice presiune care ar mai putea exista în conductă.
7. Blocați pistolul prin răsucirea piedicii cocoșului pistolului în poziția sa blocată.
8. Mutați valva PRIME/SPRAY în jos în poziția sa PRIME. Piedica cocoșului în poziția blocată.

## Pulverizarea

POSIBILE RISCURI DE INJECTARE. Nu pulverizați fără protecția vârf în poziția sa. Nu apăsați niciodată pe trăgaciul pistolului dacă vârful nu este fie în poziția de pulverizare, fie în poziția de desfundare. Activați întotdeauna cocoșul pistolului înainte de îndepărtarea, înlocuirea sau curățarea vârfului.

## Tehnica de pulverizare

Dacă se respectă următoarele tehnici, veți obține rezultate de vopsire profesională.
Țineți pistolul perpendicular pe suprafață și întotdeauna la distanță egală de suprafață. Depinzând de tipul de material, suprafață sau tiparul de pulverizare dorit, pistolul ar trebui ținut la o distanță de 12-14 inci (30-35 cm). Mișcați pistolul fie de-a lungul sau în susul și în josul suprafeței constant. Mișcarea pistolului la o viteză constantă economisește material și oferă o acoperire uniformă. Viteza corectă de pulverizare permite aplicarea unui strat umed, complet de vopsea , fără scurgeri sau încovoieri.
Ținerea pistolului mai aproape de suprafață depozitează mai multă vopsea pe suprafață și produce un tipar de pulverizare mai îngust. Ținerea pistolului mai departe de suprafață produce un strat mai subțire și un tipar de pulverizare mai degajat. Dacă apar scurgeri, încovoieri sau vopsea excesivă, apelați la un vârf pulverizator cu un orificiu mai mic. Dacă există o cantitate insuficientă de vopsea pe suprafață sau dacă doriți să pulverizați mai rapid, trebuie selectat un vârf cu un orificiu mai larg.

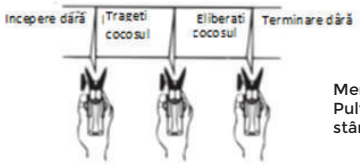


Mențineți uniformă acțiunea dârelor (curselor) pulverizatoare. Pulverizați alternativ de la stânga la dreapta și de la dreapta la stânga. Începeți mișcarea pistolului înainte ca cocoșul să fie tras.

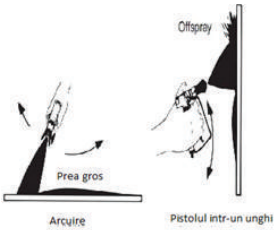


Evitați arcuirea sau ținerea pistolului într-un unghi. Aceasta ar avea drept rezultat un finisaj neuniform.

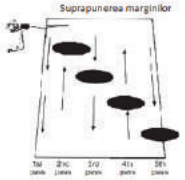


Suprapunerea corespunzătoare (întrepătrunderea tiparelor de pulverizare) este esențială pentru un finisaj uniform. Uniți fiecare dâră cu cealaltă. Daca pulverizați orizontal, țintiți marginea de jos a dârei anterioare, astfel încât să vă suprapuneți cu tiparul anterior cu 50%.

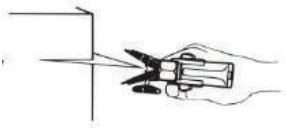

Pentru colțuri și margini, divizați centrul tiparului de pulverizare pe colț sau margine și pulverizați vertical astfel încât ambele secțiuni adiacente să primească aproximativ cantități uniforme de vopsea.
Când pulverizați cu un scut, țineți-l ferm de unghiul pistolului pulverizator ușor îndepărtat de scut și înspre suprafață. Aceasta va împiedica vopseaua să pătrundă forțat dedesubt.

Arbuștii de lângă case ar trebui legați spre spate și acoperiți cu cârpe din pânză. Cârpa ar trebui îndepărtată cât mai curând posibil. Prelungirile pistolului sunt extrem de folositoare în astfel de situații.
Obiecte apropiate, precum automobile, mobilier exterior, etc. ar trebui mutate sau acoperite atunci când se află în apropierea unei lucrări de pulverizare. Fiți atenți la orice alte obiecte înconjurătoare care ar putea fi deteriorate prin suprapulverizare.

## Practica

1. Asigurați-vă că conducta de vopsea nu are noduri și nu există obiecte cu margini ascuțite, tăioase.
2. Răsuciți mânerul de control al presiunii în sensul invers acelor de ceasornic în poziția sa cea mai de jos.
3. Aduceți valva PRIME/SPRAY în sus în poziția sa SPRAY
4. Răsuciți mânerul de control al presiunii în sensul acelor de ceasornic în poziția sa cea mai de sus. Conducta de vopsea ar trebui să devină rigidă când vopseaua începe să curgă prin ea.
5. Deblocați piedica cocoșului pistolului.
6. Apăsați pe trăgaciul pistolului pulverizator pentru a scoate aerul din conductă.
7. Când vopseaua ajunge la vârful pulverizator, pulverizați pe o zonă de testare pentru a verifica tiparul de pulverizare
8. Folosiți setarea cea mai joasă a presiunii necesară pentru a obține un bun tipar de pulverizare. Dacă presiunea setată este prea înaltă, tiparul de pulverizare va fi prea ușor. Dacă presiunea setată este prea joasă, vor apărea sedimente sau vopseaua va fi stropită cu cocoloașe, în locul unei pulverizări corecte.

(tipar de pulverizare corect)

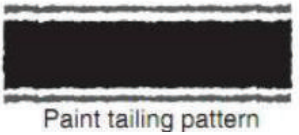


(tipar de pulverizare cu sedimente)

## Curățarea

Instrucțiuni speciale de curățare pentru folosirea cu solvenți inflamabili:
Întotdeauna purjați pistolul pulverizator de preferință afară și cel puțin la o conductă distanță de pompa pulverizatoare.
Dacă colectarea solvenților purjați se face într-un container de metal de un galon (cca 4 litri), mutați-o într-un container gol de 5 galoane, apoi purjați solvenții.
Nu trebuie să existe vapori inflamabili în zonă.
Urmați toate instrucțiunile de curățare.

Pulverizatorul, conducta și pistolul trebuie curățate temeinic după folosirea zilnică. În caz contrar, se acumulează material, ceea ce afectează serios performanța acestei unități.
Pulverizați întotdeauna la presiune minimă cu vârful duzei pistolului îndepărtat când folosiți substanțe minerale sau orice alt solvent pentru a curăța pulverizatorul, conducta sau pistolul. Energia statică acumulată poate produce un incendiu sau o explozie în prezența vaporilor inflamabili.
1. Urmați procedura de depresurizare pe care o găsiți ăn secțiunea Utilizare a acestui manual.
2. Îndepărtați vârful pistolului și protecția vârfului și curățați-le cu o perie, folosind solventul corespunzător.
3. Amplasați tubul de absorbție într-un container cu solventul corespunzător. Exemple de solvenți corespunzători sunt apa pentru vopseaua latex sau substanțe minerale pentru vopsele pe bază de ulei.
4. Amplasați conducta de retur într-un container de metal pentru deșeuri.
5. Mutați valva PRIME/SPRAY în jos, în poziția PRIME.
6. Setați presiunea la Turbo Pulse Clean prin răsucirea butonului de control al presiunii în poziția CLEAN.
7. Porniți unitatea prin comutarea butonului on/OFF în poziția ON.
8. Lăsați solventul să circule prin unitate și purjați vopseaua din conducta de retur în containerul metalic pentru deșeuri.
9. Opriți unitatea prin comutarea butonului ON/OFF în poziția OFF.â
10. Mutați valva PRIME/SPRAY în sus, în poziția SPRAY.
11. Porniți unitatea.

**Împământați pistolul tinându-l de marginea containerului de metal în timpul purjării. În caz contrar, s-ar putea produce descărcări de energie statică care ar putea provoca incendii**

12. Apăsați trăgaciul pistolului îndreptat în containerul de metal pentru deșeuri până când vopseaua este purjată din conductă și iese solventul din pistol.
13. Continuați să apăsați trăgaciul pistolului pulverizator în containerul pentru deșeuri până când solventul care iese din pistol este curat.

**NOTĂ: Pentru depozitarea pe termen lung sau pentru depozitarea în condiții de vreme rece, pompați substanțele minerale prin întregul sistem. Pentru depozitarea pe termen scurt, când folosiți vopsea latex, pompați apă amestecată cu „Liquid Shield" (substanta anticoroziva) prin întregul sistem (vezi secțiunea Accesorii a acestui manual pentru numărul pieselor).**

14. Urmați procedura de depresurizare pe care o găsiți în secțiunea Utilizare a acestui manual.
15. Deconectați unitatea și depozitați-o într-o zonă curată și uscată.

**Nu depozitați unitatea sub presiune.**

## Mentenanța
Înainte de a începe, urmați procedura de depresurizare schițată anterior în acest manual.
În plus, respectați toate avertismentele pentru a reduce riscul unei leziuni prin injectare, leziuni produse de părțile mobile sau prin electroșoc. Întotdeauna deconectați pulverizatorul înainte de operațiile de service!
Reparații generale și note de service

Sunt necesare următoarele unelte pentru a repara acest pulverizator:

Șurubelniță Phillips 3/8" cheie Hex
Cleşti cu vârf ascuțit 5/16" cheie Hex
Cheie reglabilă 1/4" cheie Hex
Ciocan din cauciuc 3/16" cheie Hex
Șurubelniță cu vârf lat 5/32" cheie Hex

1. Înainte de a repara orice componentă a pulverizatorului, citiți instrucțiunile cu atenție, inclusiv toate avertismentele.

## ATENȚIE
Nu trageți niciodată un fir pentru a-l deconecta. Tragerea unui fir ar putea slăbi conectorul de la fir.

2. Testați-vă reparația înainte de utilizarea obișnuită a pulverizatorului pentru a vă asigura că ați remediat problema. Dacă pulverizatorul nu funcționează corespunzător, revizuiți procedura de reparație pentru a stabili dacă totul a fost făcut corect. Utilizați tabelele pentru depanare pentru a vă ajuta să identificați alte posibile probleme.
3. Asigurați-vă că zona de service este bine ventilată în cazul în care sunt folosiți solvenți în timpul curățării. Purtați întotdeauna ochelari de protecție în timpul operațiunilor de service. Poate fi necesar echipament de protecție suplimentar, depinzând de tipul solventului de curățare. Contactați întotdeauna furnizorul dumneavoastră de solvenți pentru recomandări din partea acestuia.

## Înlocuirea motorului
1. Deconectați unitatea
2. Slăbiți și îndepărtați cele patru șuruburi ale carcasei motorului. Îndepărtați carcasa motorului.
3. Deconectați firele negre și roșii care vin de la carcasa pompei. Deconectați firele negre și roșii de la condensatoare. Deconectați firele negre și roșii de la motor.
4. Îndepărtați condensatoarele de pe clipul de montare
5. Slăbiți și scoateți cele patru șuruburi de montare a motorului
6. Scoateți motorul afară din carcasa pompei.

### NOTĂ: Dacă motorul nu poate fi dislocat din carcasa pompei:

- Îndepărtați placa carcasei frontale
- Folosind un ciocan din cauciuc, bateți ușor pe partea frontală a arborelui cotit al motorului care se prelungește prin tija de legătură

7. Odată îndepărtat motorul, inspectați vitezele din carcasa pompei pentru a vedea dacă sunt deteriorate sau uzate excesiv. Înlocuiți vitezele dacă este necesar.
8. Instalați noul motor în carcasa pompei.

### NOTĂ: rotiți ventilatorul motorului manual până când angrenajul se cuplează cu viteza corespunzătoare în carcasa pompei

9. Asigurați motorul cu cele patru șuruburi de montare a motorului.
10. Împingeți condensatoarele în clipurile lor pe motorul nou.
11. Reconectați firele (consultați schemele electrice din secțiunea Lista Pieselor din acest manual).
12. Împingeți carcasa motorului peste motor. Asigurați carcasa motorului cu cele patru șuruburi pentru carcasa motorului.

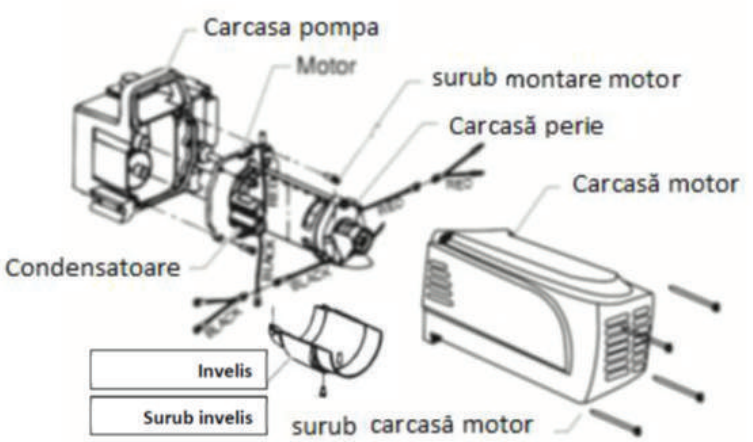


## Înlocuirea periilor motorului

Îndepliniți această procedură prin folosirea kitului Motor Brush

1. Slăbiți și îndepărtați cele patru șuruburi pentru carcasa motorului. Îndepărtați carcasa motorului.
2. Slăbiți și scoateți cele două șuruburi cu garnitură. Îndepărtați garnitura.
3. Folosind o șurubelniță mică, trageți cele două carcase din plastic pentru perii.
4. Deconectați firele negre și roșii de la periile motorului. Scoateți periile motorului.
5. Instalați noile perii ale motorului și puneți carcasele din plastic ale periilor.
6. Reconectați firele negre și roșii de la periile motorului (consultați schemele electrice din secțiunea Lista pieselor din acest manual).
7. Poziționați garnitura peste ventilatorul motorului. Asigurați garnitura cu cele două șuruburi cu garnitură.
8. Împingeți carcasa motorului peste motor. Asigurați carcasa motorului cu cele patru șuruburi pentru carcasa motorului.

## Înlocuire angrenaje

1. Slăbiți și scoateți cele patru șuruburi pentru carcasa motorului. Scoateți carcasa motorului.
2. Deconectați firele negre și roșii care vin de la carcasa pompei.
3. Slăbiți și scoateți cele patru șuruburi de montare a motorului.
4. Scoateți motorul din carcasa pompei.

### NOTĂ: Dacă motorul nu poate fi dislocat din carcasa pompei:

Îndepărtați placa carcasei frontale
Folosind un ciocan din cauciuc, bateți ușor pe partea frontală a arborelui cotit al motorului care se prelungește prin tija de legătură

5. Inspectați angrenajul de la marginea motorului pentru a vedea dacă este deteriorat sau uzat excesiv. Dacă această viteză este complet uzată, înlocuiți întregul motor.
6. Scoateți și inspectați viteza etapei a 2-a pentru a vedea dacă este deteriorată sau uzată excesiv. Înlocuiți-o dacă este necesar.
7. Scoateți și inspectați viteza și arborele pentru a vedea dacă sunt deteriorate sau uzate excesiv. Înlocuiți-le dacă este necesar.
8. Reasamblați pompa prin inversarea pașilor de mai sus. În timpul reasamblării, asigurați-vă că aparatul de spălat cu presiune este la locul lui.

### NOTĂ: reumpleți cutia de viteze cu cinci uncii de Lubriplate.

## Înlocuire traductor

1. Slăbiți și scoateți cele patru șuruburi ale carcasei frontale. Scoateți carcasa frontală.
2. Opriți pulverizatorul în partea inferioară a cursei sale astfel încât pistonul să fie în cea mai joasă poziție a sa. Opriți și deconectați pulverizatorul.

## AVERTISMENT

Înainte de a începe, urmați procedura de depresurizare schițată anterior în acest manual.
În plus, respectați toate celelalte avertismente pentru a reduce riscul unei leziuni prin injectare, riscul unei leziuni din cauza pieselor mobile sau prin electroșoc. Întotdeauna deconectați pulverizatorul înainte de operațiile de service!

3. Înclinați pompa spre spate pentru a facilita accesul la compartimentul de fluide.
4. Folosind o cheie 3/8" hex, slăbiți și scoateți cele două șuruburi de montare al blocului pompei
5. Trageți blocul pompei în jos aproximativ 1/2i± de la carcasa pompei pentru a curăța traductorul.
6. Împingeți blocul pompei și tija pistonului în față până cînd tija pistonului iese din slotul-T de pe tija de legătură.
7. Slăbiți și scoateți cele patru șuruburi de montare a controlului electronic de presiune (CEP).
8. Trageți CEP-ul înapoi pentru a avea acces la plug-in-ul traductorului.
9. Deconectați legătura traductorului de la panoul CEP locația "JP3" (consultați schemele electrice din secțiunea Lista pieselor din acest manual).
10. Folosind o cheie 1/8" hex, slăbiți și scoateți setul șuruburi de pe partea inferioară a carcasei pompei.
11. Scoateți ansamblul traductor afară de pe partea inferioară a carcasei pompei.
12. Instalați noul ansamblu traductor pe carcasa pompei.
13. Introduceți setul șuruburi în carcasa pompei și strângeți bine.
14. Conectați legătura traductorului la panou CEP la locația "JP3" (consultați schemele electrice din secțiunea Lista pieselor din acest manual).

## ATENȚIE

Asigurați-vă că traductorul este aliniat corespunzător cu orificiul din blocul pompei pompei bloc în timpul reasamblării. Alinierea necorespunzătoare poate deteriora garnitura traductorului.

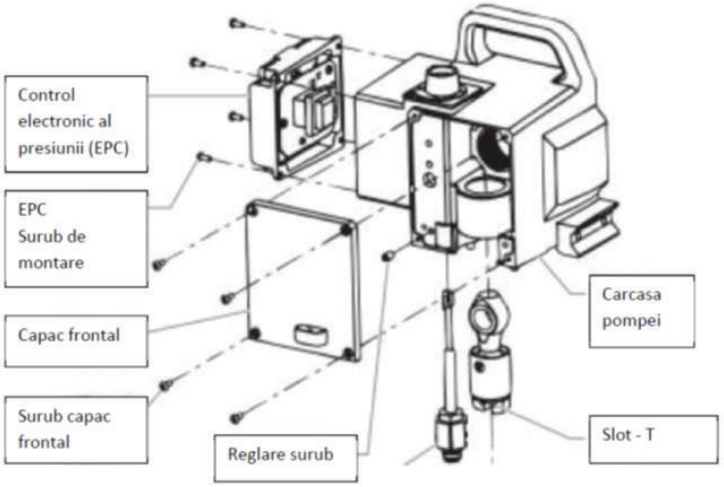


Înlocuirea valvă PRIME/SPRAY. Îndepliniți următoarea procedură, folosind kitul de înlocuire a valvei PRIME/SPRAY

1. Scoateți bolțul canelat din mânerul valvei.
2. Scoateți mânerul valvei și baza camei.
3. Folosind o cheie, slăbiți și scoateți ansamblul carcasei valvei.
4. Asigurați-vă că garnitura este la locul ei și introduceți noul ansamblu al carcasei valvei în blocul pompei. Strângeți bine cu cheia.
5. Așezați baza camei peste ansamblul carcasei valvei. Ungeți baza camei cu unsoare și aliniați cama cu blocul pompei.
6. Aliniați orificiul de pe tija valvei cu orificiul din mânerul valvei.
7. Inserați bolțul canelat în mânerul valvei și prin tija valvei pentru a asigura mânerul valvei poziția sa.

## Service-ul compartimentului de fluide

Folosiți următoarele proceduri pentru a asigura service-ul valvelor și a reîmpacheta compartimentul de fluide. Urmați următorii pași înainte de a realiza orice mentenanță a compartimentului de fluide.
1. Slăbiți și scoateți cele patru șuruburi ale carcasei frontale. Scoateți carcasa frontală.
2. Opriți pulverizatorul în poziția inferioară a cursei sale astfel încât pistonul să fie în poziția sa cea mai de jos. Opriți și deconectați pulverizatorul.
Înainte de a începe, urmați procedura de depresurizare schițată anterior în acest manual.
În plus, respectați toate celelalte avertismente pentru a reduce riscul unei leziuni prin injectare, riscul unei leziuni din cauza pieselor mobile sau prin electroșoc. Întotdeauna deconectați pulverizatorul înainte de operațiile de service!
3. Deșurubați ansamblul conductei de retur din blocul pompei.
4. Scoateți clipul de reținere care ține setul de absorbție în supapa de aspirare. Trageti setul de absorbție din supapa de aspirare.
5. Împingeți pompa în spate pentru a facilita accesul la compartimentul de fluide.

## Service-ul valvelor (supapelor)

Modelul compartimentului de fluide permite accesul la supapa de aspirare și scaunul supapei ca și la supapa de evacuare și scaunul supapei fără demontarea completă a compartimentului de fluide. Este posibil ca supapele să nu fie așezate corect din cauza impurităților depuse în scaunul supapei de aspirare sau în scaunul supapei de evacuare. Folosiți următoarele instrucțiuni pentru a curăța valvele și a inversa sau a înlocui scaunele.
1. Folosind o cheie, slăbiți și scoateți carcasa supapei de aspirare din blocul pompei.
2. Curățați orice impurități din carcasa supapei de aspirare și verificați carcasa valvei și scaunul. Dacă scaunul este deteriorat, inversați sau înlocuiți scaunul.
3. Folosind o cheie 3/8" hex, slăbiți și scoateți carcasa valvei de evacuare din tija pistonului.

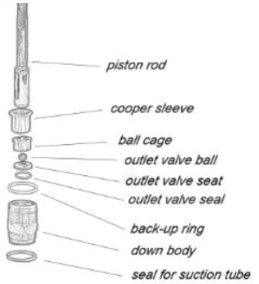


**NOTĂ: întotdeauna faceți service-ul supapei de evacuare si a tijei pistonului atașată pompei, acestea sunt consumabile si nu sunt acoperite de garantie. Aceasta va împiedica tija pistonului să se rotească în timpul demonatării supapei de evacuare.**

4. Curățați orice impurități și verificați carcasa valvei și scaunul. Dacă scaunul este deteriorat, inversați sau înlocuiți scaunul.
5. Scoateți, curățați, și inspectați cuva superioară și bila superioară. Înlocuiți-le dacă sunt uzate sau deteriorate.
6. Reasamblați supapele prin inversarea pașilor de mai sus.

## Reîmpachetarea compartimentului de fluide

### NOTĂ: Unitățile de împachetare instalate de fabrică sunt negre. Unitățile de împachetare înlocuitoare în kitul de înlocuire a împachetărilor sunt albe.

1. Scoateți supapa de aspirare și ansamblul supapei de evacuare folosind pașii de la procedura de mai sus i°Service-ul supapelori ±.
2. Folosind o cheie 3/8i± a hex, slăbiți și scoateți cele două șuruburi de montare al blocului pompei
3. Trageți blocul pompei în jos aproximativ 1/2i± de la carcasa pompei
4. Împingeți blocul pompei și tija pistonului în față până cînd tija pistonului iese din slotul-T de pe tija de legătură.
5. Împingeți tija pistonului afară prin partea inferioară a blocului pompei.
6. Slăbiți și scoateți piulița de fixare și ghidarea pistonului din blocul pompei.
7. Scoateți unitățile de împachetare superioare și inferioare din blocul pompei.
8. Curățați blocul pompei și instalați noile unități de împachetare superioare și inferioare. Consultați ilustrația de mai jos pentru o orientare corespunzătoare a unităților de împachetare.
9. Inspectați tija pistonului pentru uzură și înlocuiți-o dacă este necesar.
10. Reasamblați ansamblul supapei de evacuare în tija pistonului. Strângeți carcasa supapei de evacuare cu o cheie până când este asigurată.

### NOTĂ: Folosiți slotul-T de pe tija de legătură pentru a ține tija pistonului în poziția sa în timp ce asigurați carcasa valvei de evacuare. Nu acționați niciodată cu o cheie asupra pistonului însuși. Aceasta ar putea deteriora pistonul și ar produce scurgeri.

11. Introduceți ghidarea pistonului în piulița de fixare. Introduceți piulița de fixare în blocul pompei până se simte strânsă la mână.
12. Împingeți dispozitivul de ghidare a pistonului (inclus în kitul de reîmpachetare) peste partea superioară a tijei pistonului și inserați tija pistonului prin partea inferioară a blocului pompei.
Folosind un ciocan din cauciuc, bateți ușor partea inferioară a tijei pistonului până când tija pistonului își ocupă poziția în blocul pompei.

### NOTĂ: Acoperiți dispozitivul de ghidare a pistonului și tija pistonului cu unsoare înainte de a le introduce în blocul pompei.

13. Folosind o cheie, strângeți bine piulița de fixare.
14. Introduceți partea superioară a tijei pistonului în slotul-T de pe tija de legătură.
15. Poziționați blocul pompei sub carcasa pompei și împingeți în sus până când se sprijină de carcasa pompei.

Asigurați-vă că traductorul este aliniat corect cu orificiul din blocul pompei în timpul reasamblării. Alinierea incorectă poate deteriora garnitura traductorului.

16. Intoduceți șuruburile de montare a blocului pompei prin blocul pompei și în carcasa pompei. Strângeți-le bine.
17. Reasamblați ansamblul supapei de aspirare în blocul pompei.
18. Introduceți cotul pe setul de absorbție în partea inferioară a supapei de aspirare. Poziționați clipul de fixare în supapa de aspirare pentru a asigura ansamblul setului de absorbție.
19. Introduceți conducta de retur îm blocul pompei și strângeți bine.
20. Așezați carcasa frontală pe carcasa pompei și asigurați-o în această poziție folsoind cele patru șuruburi ale carcasei frontale.
21. Porniți pulverizatorul urmând procedura din secțiunea "Utilizare" a acestui manual și verificați să nu fie scurgeri.

### NOTĂ: Kitul de reîmpachetare este disponibil. Pentru cele mai bune rezultate, folosiți toate piesele furnizate în acest kit.

## Filtrul pistolului

1. Mutați piedica cocoșului pistolului în poziția deblocată.
2. Slăbiți și scoateți mânerul de pe corpul pistolului.
3. Răsucind în sensul acelor de ceasornic, deșurubați filtrul de pe corpul pistolului.
4. Răsucind în sens invers acelor de ceasornic, înșurubați filtrul nou sau filtrul curățat pe corpul pistolului.
5. Asigurați-vă că etanșarea mânerului este în poziția corectă și înfiletați mânerul pe corpul pistolului până când este asigurat.
6. Mutați piedica cocoșului pistolului în poziția blocată.

NOTĂ: Înfiletarea stângace necesită întoarcerea filtrului în sensul acelor de ceasornic pentru a-l îndepărta.

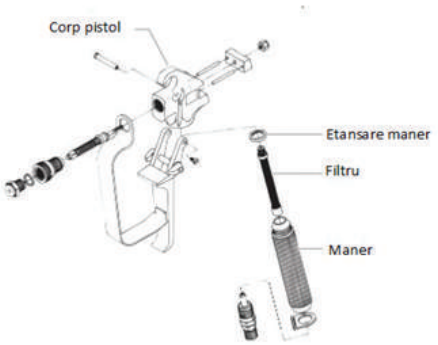


NOTĂ: Pentru mai multe detalii, informații privitoare la numărul pieselor și pentru planșe la o scară mai mare, vă rugăm să consultați Manualul utilizatorului pistolului airless profesional.

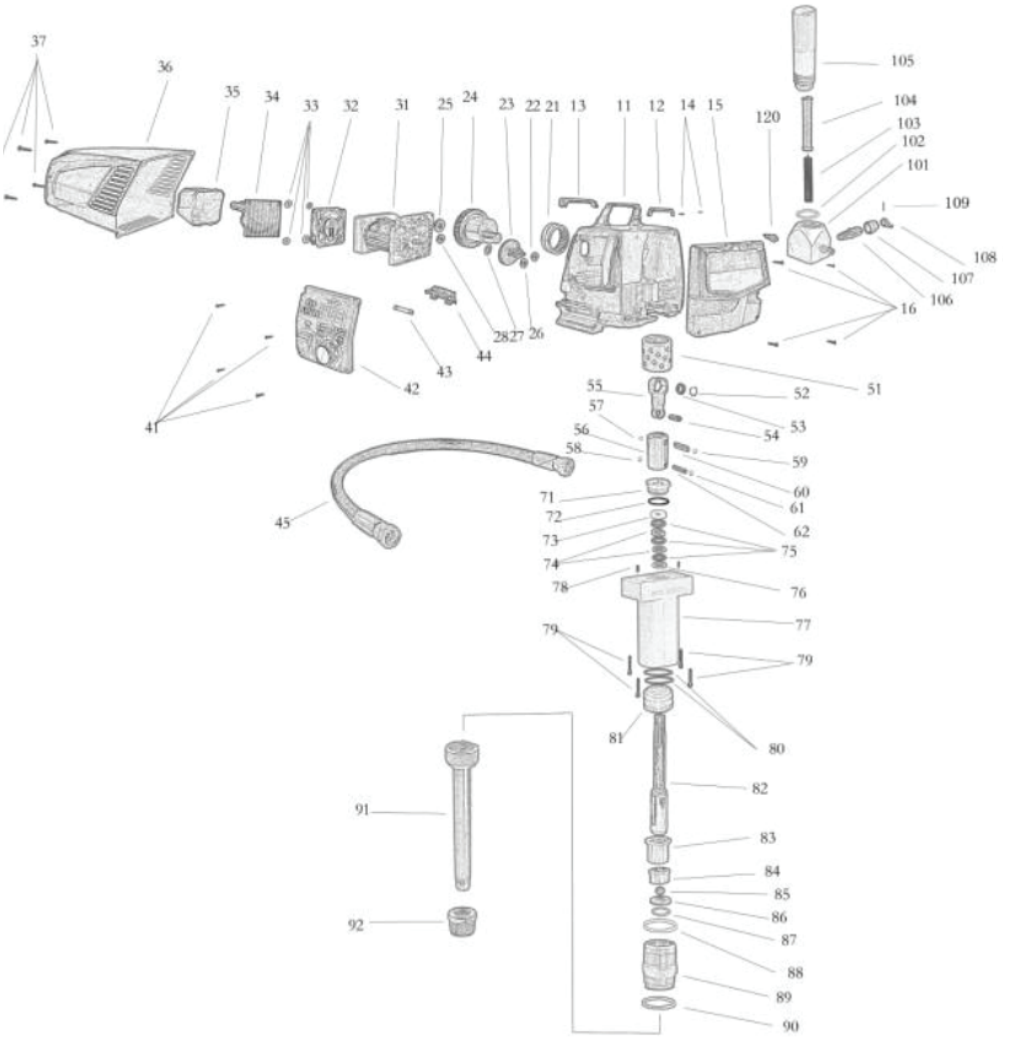
37
36
35
34
33
32
31
25
24
23
22
21
13
11
12
14
15
120
105
104
103
102
101
109
108
107
106
16
28
27
26
44
43
42
41
51
52
55
57
56
58
54
53
59
60
61
62
75
71
72
73
74
78
76
77
79
79
81
80
82
83
84
85
86
87
88
89
90
45
91
92

| | | | |
|---|---|---|---|
| 11 | Carcasa cutie de viteze | 12 | Maner (frontal) |
| 13 | Maner (posterior) | 14 | Surub pentru maner |
| 15 | Capac frontal | 16 | Surub pentru capac frontal |
| 21 | Rulment arbore cotit NK50/25 | 22 | Rulment 6201 |
| 23 | Roata dintata | 24 | Arbore cotit |
| 25 | Rulment 6204 | 26 | Rulment 6201 |
| 27 | Garnitura | 28 | Rulment 6201 |
| 31 | Motor | 32 | Ventilator |
| 33 | Garnitura | 34 | Actuator |
| 35 | Capac actuator | 36 | Capac motor |
| 37 | Surub pentru capac motor | 41 | Surub pentru pupitrul de comanda |
| 42 | Pupitru de comanda | 43 | Siguranta |
| 44 | Suport siguranta | 45 | Furtun de conectare |
| 51 | Manșon cupru grafit | 52 | Arc de prindere |
| 53 | Rulment NK22/20 | 54 | Manșon cupru grafit |
| 55 | Tija de conectare | 56 | Piston |
| 57 | Arc de prindere | 58 | Arc de prindere |
| 59 | Arc de prindere | 60 | Bolț arbore |
| 61 | Arc de prindere | 62 | Bolț rotund |
| 71 | Capac cupru | 72 | O-ring |
| 73 | Distanțier | 74 | Garnitura superioara V |
| 75 | Garnitura inferioara V | 76 | Garnitura superioara V scaun superior |
| 77 | Corpul pompei | 78 | Bolț de ghidare |
| 79 | Surub | 80 | O-ring garnitura inferioara |
| 81 | Etansare inferioara | 82 | Tija piston |
| 83 | Manșon cupru | 84 | Cuva bila |
| 85 | Bila supapei de evacuare | 86 | Scaunul supapei de evacuare |
| 87 | Etansarea supapei de evacuare | 88 | Inel de rezerva |
| 89 | Parte inferioara | 90 | Etansare tub de aspirație |
| 91 | Furtun aspirație | 92 | Filtru aspirație |
| 101 | Scaun filtru pompa | 102 | O-ring |
| 103 | Arc filtru pompa | 104 | Filtru pompa |
| 105 | Carcasa filtru | 106 | Supapa Prime/Spray |
| 107 | Ștanțări | 108 | Pârghie |
| 109 | Bolț rotund | 120 | Senzor de presiune |

# DEPANAREA

| Problema | Cauza | Solutie |
|---|---|---|
| Unitatea nu funcționează | 1. Unitatea nu este conectată<br>2. Butonul ON/OFF este defect<br>3. Presiunea setată este prea joasă (mânerul de control al presiunii setat la minimum nu alimentează unitatea)<br>4. Cablaj defect sau slăbit<br>5. Temperatură excesivă a motorului | 1. Conectați unitatea<br>2. Înlocuiți butonul ON/OFF<br>3. Răsuciți mânerul de control al presiunii în sensul acelor de ceasornic pentru a alimenta unitatea și pentru a crește presiunea setată.<br>4. Verificați-l sau duceți-l la un centru service autorizat<br>5. Lăsați motorul să se răcească |
| Unitatea nu se amorsează | 1. Valva PRIME/SPRAY este în poziția SPRAY<br>2. Scurgere de aer în sifonul setului/tubului de aspirare<br>3. Filtrul pompei și/sau sita de intrare sunt îmbâcsite<br>4. Sifonul setului/tubului de aspirare este îmbâcsit | 1. Răsuciți valva PRIME/SPRAY în sensul acelor de ceasornic la poziția PRIME<br>2. Verificați legătura sifonului setului /tubului de aspirare și strângeți-o sau puneți-i o nouă bandă de teflon.<br>3. Scoateți elementul filtrului pompei și curățați-l. Scoateți sita de intrare și curățați-o.<br>4.Scoateți sifonul setului/tubului de aspriare și curățați-l. |
| Unitatea nu ajunge la presiune sau nu menține presiunea | 1. Vârful pulverizator este uzat<br>2. Vârful pulverizator este prea larg<br>3. Mânerul de control al presiunii nu este setat corespunzător<br>4. Filtrul pompei, filtrul pistolului sau sita de intrare sunt îmbâcsite<br>5. Curge material din conducta de retur când valva PRIME/SPRAY este în poziția SPRAY<br>6. Scurgere de aer în sifonul setului/tubului de aspirare<br>7. Există scrugere a fluidului extern<br>8. Există o scurgere internă a secțiunii fluide (unitățile de împachetare sunt uzate și/sau murdare, bilele valvelor sunt uzate)<br>9. Scaunele supapelor uzate<br>10. Motorul se alimentează dar nu se turează | 1. Înlocuiți vârful pulverizator respectând instrucțiunile care au însoțit pistolul pulverizator<br>2. Înlocuiți vârful pulverizator cu un vârf care are un orificiu mai mic, respectând instrucțiunile care au însoțit pistolul pulverizator<br>3.Răsuciți mânerul de control al presiunii în sensul acelor de ceasornic pentru a crește presiunea setată<br>4. Scoateți elementul filtrului pompei și curățați-l. Scoateți filtrul pistolului și curățați-l. Scoateți sita de intare și curățați-o.<br>5. Curățați sau înlocuiți valva PRIME/SPRAY<br>6.Verificați legătura sifonului setului /tubului de aspirare și strângeți-o sau puneți-i o nouă bandă de teflon.<br>7. Verificați dacă sunt scurgeri externe la toate legăturile. Strângeți legăturile, dacă este necesar.<br>8. Curățați valvele și efectuați service-ul secțiunii fluide respectând procedura "Service-ul secțiunii fluide" din secțiunea de mentenanță a acestui manual.<br>9. Inversați sau înlocuiți scaunele supapelor respectând procedura "Service-ul secțiunii fluide" din secțiunea de mentenanță a acestui manual.<br>10. Duceți unitatea la un centru service autorizat |
| Scurgere de fluid în partea superioară a secțiunii fluide | 1. Unitățile de împachetare superioare sunt uzate<br>2. Tija pistonului este uzată | 1. Reîmpachetați pompa respectând procedura "Service-ul secțiunii fluide" din secțiunea de mentenanță a acestui manual.<br>2. Înlocuiți tija pistonului respectând procedura " Service-ul secțiunii fluide" din secțiunea de mentenanță a acestui manual. |

# SPECIFICATII

**Tabelul 1. Specificaţii**

| Model | PAZ-6335i | PAZ-6336ib |
|---|---|---|
| Tip pompa | Cu piston | |
| Alimentare | 230V - 50 Hz | |
| Controlul presiunii | Electronic | |
| Presiune max. | 210 bar/3050 psi | |
| Presiune de lucru | 170 bar | 150 bar |
| Presiune max. furtun | 800 bar/11620 psi | 800 bar/11620 psi |
| Debit max. | 5.0l/min. | 6.0l/min |
| Dimensiune duza max. | 0.035"/ 0.88 mm - 1 pistol<br>0.033"/0.83 mm - 2 pistoale | |
| Lungime max. furtun | 90 m | |
| Distanta de aplicare | 40 cm | |
| Vascozitate admisa | Medie-mare | |
| Volum recomandat de material de lucru | 60.000 l | |
| Putere motor | 2000 W | 2500 W |
| Tip motor electric | Permanent magnet DC motor | |
| Greutate utilaj | 43 kg | |

## Conditii de acordare a garantiei

1. Termenul de garantie este de ..... luni de la data cumpararii produsului si respectiv ale accesoriilor standard aflate in componenta sa (cumparate simultan cu produsul, cele fara de care aparatul nu poate functiona).
2. Garantia se acorda conform legislatiei romane in vigoare la data cumpararii, se aplica numai daca aparatul este folosit corespunzator (in concordanta cu instructiunile de folosire) si este valabila numai insotita de factura de cumparare si certificatul de garantie, ambele in original.
3. In cazul defectarii in conditii normale de utilizare, pe durata perioadei de garantie, produsul se va repara gratuit, la sediile mentionate in acest certificat.
4. Prezentul produs are in componenta subansamble electronice si mecanice diverse, care necesita respectarea cu strictete a conditiilor de manipulare, transport, pastrare, exploatare, intretinere si reparatie prevazute in manualul de utilizare.
5. Situatii care duc la iesirea din garantie a produsului:
· Nerespectarea conditiilor de manipulare, transport, pastrare, instalare, punere in functiune, exploatare si intretinere prevazute in manualul de utilizare sau in conditii ce contravin standardelor tehnice din Romania;
· Documentele de garantie nu sunt prezentate, au fost deteriorate / modificate sau sunt ilizibile;
· Aparatul prezinta deteriorari cauzate de accidente mecanice, lovituri, socuri, patrunderi de lichide, expuneri la foc, utilizare gresita sau neglijenta, schimbari ale starii aparatului, pastrarea in conditii improprii – functionarea repetata in regim de mari diferente de temperatura care cauzeaza fenomenul de “condens” intern, expunerea excesiva la umezeala sau radiatii solare, neglijenta in utilizare;
· Produsul a fost utilizat impreuna cu alte accesorii in afara celor recomandate de producator ·
6. Pierderea certificatului de garantie determina iesirea din garantie a produsului.
7. Necompletarea sau completarea incorecta a certificatului de garantie atrage dupa sine raspunderea vanzatorului.
8. Perioada de garantie se prelungeste cu timpul scurs de la data predarii produsului la service, pana la data repunerii in stare de functionare a produsului. Prelungirea termenului de garantie se inscrie pe certificatul de garantie.
9. Durata medie de utilizare a produsului este de 4 ani. Italia Star Com Due asigura contra cost, reparatii in afara perioadei de garantie, sau daca produsul a iesit din garantie, pe toata durata medie de utilizare a produsului.
10. Cumparatorului i-a fost probata functionarea corespunzatoare a produsului si i s-a explicat modul de utilizare.Cumparatorul a verificat inventarul de livrare al produsului inclusiv existenta manualului de utilizare in limba romana. Cumparatorul a luat la cunstinta de integritatea suruburilor si sigiliilor produsului.
11. In cazul defectarii produsului, cumparatorul va trebui sa se prezinte la unul dintre sediile si punctele de service specificate in prezentul certificat. In cazul in care in clientul nu domicilieaza in acelasi oras cu unul dintre punctele de service mentionate pe certificat, clientul trebuie sa mearga la magazinul de unde a achizitionat aparatul, vanzatorul avand obligatia sa completeze procesul verbal de predare-primire, sa mentioneze defectiunile reclamate, sa trimita produsul printr-un curier rapid (RoExpress, Cargus, Speed Curier, etc.) catre unul dintre punctele de service specificate in certificat si sa achite taxele necesare transportului.
12. Garantia furnizata nu afecteaza drepturile statuale ale consumatorului prin legislatia aplicabila in vigoare ( legea 449/2003; OG 21/1992) si nici drepturile consumatorului in raport cu dealer care decurg din contractul de vanzare cumparare.

# Fisa de reparatie in garantie

| Nr. | Data receptie | Descrierea defectului | Reparatie efectuata | Prelungirea garantiei | L.S. |
|---|---|---|---|---|---|
| 1 | | | | | |
| 2 | | | | | |
| 3 | | | | | |
| 4 | | | | | |
| 5 | | | | | |

## Service autorizat:

Italia Star Com Due S.R.L.
Autostrada Bucureşti - Piteşti km. 13.2
Loc. Chiajna - Ilfov
Tel: 021.433.03.27
Fax: 021.433.03.26
info@italiastar.ro www.italiastar.ro

## CERTIFICAT DE GARANTIE

Seria AA Nr. _____

Nume marca produs:_____

Model : _____

Seria nr.: _____

Accesorii:_____

Vanzator:_____

Semnatura si stampila:

_____

Cumparator:_____

Adresa : _____

Data cumpararii: _____

Semnatura/stampila:

_____

DISTRIBUITOR: .....

NUME: .....

ADRESA: .....

*Prin prezenta confirm ca am primit produsul in perfecta stare de functionare impreuna cu ghidul de utilizare in limba romana si am luat la cunostinta ca prezentul certificat de garantie este valabil numai insotit de factura de achizitie si de bon fiscal sau chitanta. Daca produsul nu este insotit de prezentul certificat sau garantia este expirata sau anulata de catre service datorita utilizarii in conditii anormale conform paragrafului 5, reparatia se va efectua cu acordul meu contra cost.*

## Conditii de acordare a garantiei

1. Termenul de garantie este de …… luni de la data cumpararii produsului si respectiv ale accesoriilor standard aflate in componenta sa (cumparate simultan cu produsul, cele fara de care aparatul nu poate functiona).

2. Garantia se acorda conform legislatiei romane in vigoare la data cumpararii, se aplica numai daca aparatul este folosit corespunzator (in concordanta cu instructiunile de folosire) si este valabila numai insotita de factura de cumparare si certificatul de garantie, ambele in original.

3. In cazul defectarii in conditii normale de utilizare, pe durata perioadei de garantie, produsul se va repara gratuit, la sediile mentionate in acest certificat.

4. Prezentul produs are in componenta subansamble electronice si mecanice diverse, care necesita respectarea cu strictete a conditiilor de manipulare, transport, pastrare, exploatare, intretinere si reparatie prevazute in manualul de utilizare.

5. Situatii care duc la iesirea din garantie a produsului:
· Nerespectarea conditiilor de manipulare, transport, pastrare, instalare, punere in functiune, exploatare si intretinere prevazute in manualul de utilizare sau in conditii ce contravin standardelor tehnice din Romania;
· Documentele de garantie nu sunt prezentate, au fost deteriorate / modificate sau sunt ilizibile;
· Aparatul prezinta deteriorari cauzate de accidente mecanice, lovituri, socuri, patrunderi de lichide, expuneri la foc, utilizare gresita sau neglijenta, schimbari ale starii aparatului, pastrarea in conditii improprii – functionarea repetata in regim de mari diferente de temperatura care cauzeaza fenomenul de “condens” intern, expunerea excesiva la umezeala sau radiatii solare, neglijenta in utilizare;
· Produsul a fost utilizat impreuna cu alte accesorii in afara celor recomandate de producator ·

6. Pierderea certificatului de garantie determina iesirea din garantie a produsului.

7. Necompletarea sau completarea incorecta a certificatului de garantie atrage dupa sine raspunderea vanzatorului.

8. Perioada de garantie se prelungeste cu timpul scurs de la data predarii produsului la service, pana la data repunerii in stare de functionare a produsului. Prelungirea termenului de garantie se inscrie pe certificatul de garantie.
9. Durata medie de utilizare a produsului este de 4 ani. Italia Star Com Due asigura contra cost, reparatii in afara perioadei de garantie, sau daca produsul a iesit din garantie, pe toata durata medie de utilizare a produsului.

10. Cumparatorului i-a fost probata functionarea corespunzatoare a produsului si i s-a explicat modul de utilizare.Cumparatorul a verificat inventarul de livrare al produsului inclusiv existenta manualului de utilizare in limba romana. Cumparatorul a luat la cunstinta de integritatea suruburilor si sigiliilor produsului.

11. In cazul defectarii produsului, cumparatorul va trebui sa se prezinte la unul dintre sediile si punctele de service specificate in prezentul certificat. In cazul in care in clientul nu domicilieaza in acelasi oras cu unul dintre punctele de service mentionate pe certificat, clientul trebuie sa mearga la magazinul de unde a achizitionat aparatul, vanzatorul avand obligatia sa completeze procesul verbal de predare–primire, sa mentioneze defectiunile reclamate, sa trimita produsul printr-un curier rapid (RoExpress, Cargus, Speed Curier, etc.) catre unul dintre punctele de service specificate in certificat si sa achite taxele necesare transportului.

12.Garantia furnizata nu afecteaza drepturile statuale ale consumatorului prin legislatia aplicabila in vigoare ( legea 449/2003; OG 21/1992) si nici drepturile consumatorului in raport cu dealer care decurg din contractul de vanzare cumparare.

*CERTIFICATUL DE GARANTIE NU ESTE TRANSMISIBIL

### Service Autorizat

Nume:_____

Adresa: _____

Telefon: _____

e-mail: _____

Italia Star Com Due S.R.L.
004/021.433.03.27
info@italiastar.ro
www.italiastar.ro

Si prega di leggere e conservare questo manuale. Leggere attentamente prima di tentare di montare, installare, usare o mantenere il prodotto. Proteggere se stessi e gli altri rispettando le informazioni di sicurezza. L'inosservanza di queste istruzioni può causare lesioni personali e/o danni materiali. Conservare le istruzioni per gli usi futuri.

# INDICE


Norme di sicurezza....24
Descrizione generale....25
Utilizzo....26
Installazione....26
Preparazione per la verniciatura....27
Verniciatura....28
Procedura di depressurizzazione ....28
Spruzzatura.... .28
Tecnica di spruzzatura....29
Lavoro....28
Pulizia....30
Pulizia ugello di spruzzatura....30
Manutenzione ordinaria....31
Manutenzione straordinaria e note di servizio.... 31
Sostituzione del gruppo motore ....31
Sostituzione degli ingranaggi.... 32
Sostituzione del trasduttore.... 32
Sostituzione della valvola PRIME/SPRAY....33
Manutenzione del vano liquidi.... 33
Sostituzione dei filtri .... 34
Lista pezzi di ricambio.... 36
Gruppo vano liquidi.... 37
Ricerca guasti .... 39
Specificazione....40

# Capitolo.1

## Norme de sicurezza

Questo manuale contiene informazioni che devono essere lette e comprese prima di utilizzare la macchina. Quando si accede ad una zona in cui è presente uno dei seguenti simboli, prestare particolare attenzione e rispettare le informazioni di sicurezza..

Questo simbolo indica un potenziale pericolo che potrebbe causare lesioni gravi o morte. Seguono importanti avvertenze per la sicurezza.

Questo simbolo indica un potenziale pericolo per sé stessi o per la macchina. Seguono importanti avvertenze che vi indicano come evitare danni alla macchina o le cause di lesioni lievi.

NOTA: Le note forniscono informazioni importanti. Si prega di prestare particolare attenzione.

### Prevenzione:

Non puntare MAI la pistola verso una parte del corpo.
Non lasciare MAI che una parte del corpo venga a contatto con il getto di liquido.
NON consentire mai che il proprio corpo venga a contatto con una fuoriuscita di liquido.
Non mettere MAI la mano davanti alla pistola. I guanti non offrono alcuna protezione contro una lesione da iniezione.
Bloccare SEMPRE il grilletto della pistola, chiudere la pompa e scaricare tutta la pressione prima degli interventi di manutenzione, di pulizia dell'ugello o della protezione dell'ugello, della sostituzione dell'ugello o di lasciare la macchina incustodita. La depressurizzazione non avviene se si spegne il motore. La valvola PRIME/SPRAY va impostata su PRIME per scaricare la pressione. Consultare la sezione DEPRESSURIZZAZIONE presente nel manuale della pompa.
Mantenere SEMPRE la il dispositivo di protezione dell'ugello in posizione durante la spruzzatura. Il dispositivo di protezione dell'ugello fornisce una certa protezione ma si tratta sostanzialmente di un dispositivo di allarme.
Rimuovere SEMPRE l'ugello prima di lavare o di pulire la macchina. La tubazione di vernice può presentare fuoriuscite a causa dell'usura, della piegatura o dell'abuso. Le fuoriuscite possono causare l'iniezione di materiali nella pelle. Ispezionare la tubazione prima di ogni utilizzo.
Non utilizzare MAI una pistola per spruzzare se la sicura del grilletto non funziona e se il dispositivo di protezione non è posizionato correttamente.
Tutti gli accessori vanno regolati a oltre 3200 PSI/221 BAR. Essi comprendono ugelli spruzzatori, pistole, prolunghe e tubazioni.

### NOTA PER IL MEDICO

L'iniezione di fluido nella pelle è una lesione traumatica. È importante che la lesione sia trattata immediatamente. NON ritardare la cura per accertare l'eventuale tossicità. La tossicità riguarda i rivestimenti iniettati direttamente nel flusso sanguigno. Può essere necessario rivolgersi a un chirurgo plastico o a un chirurgo specializzato nella ricostruzione della mano.

### RISCHIO: ESPLOSIONE E INCENDIO – I vapori di solventi e vernici possono esplodere o incendiarsi, con conseguenti danni alle persone e/o ai beni.

### PREVENZIONE:

1. Utilizzare la macchina solo in un'area ben ventilata. Installare un impianto di circolazione aerea in grado di dissipare i vapori infiammabili che potrebbero accumularsi nella zona di spruzzatura.
2. Evitare il contatto con possibili fonti di incendio fra cui scintille di elettricità statica, apparecchi elettrici, fiamme, fiamme pilota, oggetti roventi e scintille provocate dalla connessione e disconnessione di fili elettrici.
3. Non fumare nella zona di spruzzatura.
4. L'estintore deve essere presente e ben funzionante.
5. Posizionare la pompa ad almeno 6,1 metri dall'oggetto da verniciare e in una zona ben ventilata (aggiungere altre tubazioni se necessario). I vapori infiammabili sono spesso più pesanti dell'aria. La zona del pavimento deve essere molto ben ventilata. La pompa contiene parti ad arco elettrico che provocano scintille e possono infiammare i vapori.
6. L'apparecchio e gli oggetti presenti all'interno e intorno all'area di spruzzatura devono essere messi a terra nel modo corretto per evitare scintille statiche.

7. Usare soltanto tubi per liquidi ad alta pressione conduttivi o messi a terra. La pistola deve essere messa a terra attraverso i collegamenti delle tubazioni.
8. Il cavo elettrico deve essere collegato ad un circuito messo a terra. Scaricare il materiale sempre in un apposito contenitore di metallo, a bassa pressione, togliendo l'ugello. Tenere saldamente la pistola a contatto con il lato collegato a terra del contenitore al fine di prevenire scintille statiche.
9. Rispettare le avvertenze e le istruzioni fornite dal produttore della vernice o del solvente.
10. Prestare massima attenzione quando si usano materiali con un punto di infiammabilità inferiore a 21° C (70 ° F). Il punto d'infiammabilità è la temperatura alla quale un fluido è in grado di produrre sufficienti vapori per prendere fuoco.
11. La plastica può provocare scintille statiche. Non utilizzare mai pannelli in plastica per delimitare l'area di spruzzatura. Non usare coperture in plastica quando si spruzzano materiali infiammabili.
12. Usare la pressione più bassa possibile per scaricare la macchina.

## Istruzioni per la messa a terra

Questa macchina deve essere messa a terra. Nel caso di un cortocircuito, la messa a terra riduce il rischio di scossa elettrica grazie alla presenza di un filo di fuga per la corrente elettrica. Questo prodotto è provvisto di un cavo elettrico dotato di un filo di messa a terra con la relativa spina. La spina deve essere inserita in una presa adeguatamente installata e messa a terra in conformità alle norme e alle leggi locali.

PERICOLO – Se la spina di messa a terra non è correttamente installata vi è il rischio di scossa elettrica. Nel caso occorra riparare o sostituire il cavo elettrico o la spina, non collegare il cavo di messa a terra verde a qualsiasi terminale a lama piatta. Il cavo di messa a terra è quello con l'isolamento con una superficie esterna verde, con o senza strisce gialle, e deve essere collegato alla spina di messa a terra.

Nel caso in cui le istruzioni per la messa a terra non siano del tutto chiare, o se si hanno dei dubbi, verificare con un elettricista qualificato o con il personale dell'assistenza che il prodotto sia messo a terra nel modo corretto. Non apportare alcuna modifica alla spina fornita. Se la spina non è adatta alla presa, far installare la presa adatta da un elettricista qualificato.

## Descrizione generale

Questo spruzzatore airless è uno strumento di potenza di precisione utilizzato per spruzzare vari tipi di materiali. Leggere attentamente e rispettare le istruzioni contenute in questo manuale riguardanti l'uso, la manutenzione e la sicurezza.

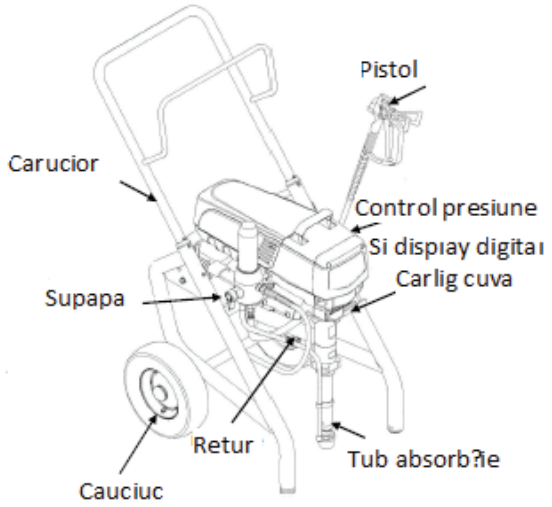


### Leggenda:

| | |
|---|---|
| Carrello | Pistola |
| Valvola | Controllo della pressione |
| Gomma | Display digitale |
| Ritorno | Gancio gabbia |
| | Tubo di aspirazione |

## Uso

Questa macchina genera un flusso di liquido ad una pressione estremamente alta. Prima di usare questa macchina, leggere e comprendere le avvertenze contenute nella sezione Norme di sicurezza presente all'inizio del presente manuale.

## Installazione

Seguire la seguente procedura prima di collegare il cavo di alimentazione alla presa.
1. Assicurarsi che il kit di aspirazione (assorbimento) e la tubazione di ritorno siano collegati e sicuri.
2. Con l'ausilio di una chiave, attaccare alla macchina un minimo di 50' del 1/4" di tubazione di spruzzatura in nylon. Serrarle bene.
3. Attaccare una pistola di spruzzatura airless alla tubazione di spruzzatura. Utilizzando 2 chiavi (una sulla pistola e una sulla tubazione), serrare bene.
NOTA: Non attaccare ancora l'ugello della pistola a spruzzo. Rimuoverlo se è già attaccato.
Assicurarsi che tutte le tubazioni airless e le pistole a spruzzo siano collegati a terra e regolati ad una pressione del liquido di almeno 3200 psi (220 bar).
4. Assicurarsi che la manopola di controllo della pressione sia in posizione OFF nella zona nera.
5. Assicurarsi che l'interruttore ON/OFF sia in posizione OFF.
6. Riempire l'ingrassatore con un cucchiaio di grasso per la guarnizione del pistone (Piston Lube).
Non utilizzare mai la macchina senza liquido per più di dieci secondi. L'uso di questa macchina senza liquido causerà un'usura inutile delle guarnizioni.
7. Assicurarsi che i circuiti elettrici siano a 220V/50Hz
8. Collegare il cavo di alimentazione ad una presa adeguatamente messa a terra ad almeno 25' dalla zona di spruzzo.
Mantenere sempre una distanza minima di 12, prolunga a tre fili con spina messa a terra. Non rimuovere mai il terzo polo o utilizzare un adattatore.

## Preparazione di un nuovo spruzzatore

Se la macchina è nuova, viene consegnata con fluido di prova nel vano liquidi per prevenire la corrosione durante la spedizione e lo stoccaggio. Tale liquido deve essere rimosso accuratamente con sostanze minerali prima di iniziare la spruzzatura.
Tenere sempre bloccato il grilletto della pistola durante la preparazione del sistema.
1. Inserire il tubo di aspirazione in un contenitore con sostanze minerali.
2. Inserire la tubazione di ritorno in un contenitore di metallo per rifiuti.
3. Impostare la pressione minima dalla manopola di controllo della pressione inferiore/superiore in posizione "Min".

(senso orario – pressione di lavoro elevata)
4. Spostare la valvola PRIME/SPRAY(INNESCO/SPRUZZATURA) verso il basso in posizione PRIME

5. Accendere la macchina mettendo l'interruttore ON/OFF in posizione ON.

6. Lasciare lo spruzzatore lavorare 15-30 secondi per scaricare il liquido di prova attraverso la tubazione di ritorno nel contenitore per rifiuti.
7. Spegnere la macchina mettendo l'interruttore ON/OFF in posizione OFF.

## Preparazione per la verniciatura

Prima della verniciatura, è importante accertarsi che il liquido presente nel sistema sia compatibile con la vernice da utilizzare.
NOTA: Liquidi incompatibili con la vernice possono causare il blocco delle valvole, il che richiederebbe lo smontaggio e la pulizia del vano liquidi dello spruzzatore.

1. Inserire il tubo di aspirazione in un contenitore con solvente appropriato. Esempi di solventi adatti sono l'acqua per la vernice di lattice o sostanze minerali per le vernici a base d'olio.
2. Inserire la tubazione di ritorno in un contenitore metallico per rifiuti
3. Impostare la pressione minima girando la manopola di controllo della pressione su "Min".
4. Spostare la valvola PRIME/SPRAY verso il baso in posizione PRIME.
5. Accendere la macchina mettendo l'interruttore ON/OFF in posizione On.
6. Lasciare lo spruzzatore funzionare 15-30 secondi per eliminare il vecchio solvente attraverso la tubazione di ritorno nel contenitore metallico per rifiuti.
7. Spegnere la macchina mettendo l'interruttore ON/OFF in posizione OFF.
NOTA: Assicurarsi che l'ugello o la protezione dell'ugello non sia attaccato (a) sulla pistola a spruzzo.
8. Spostare la valvola PRIME/SPRAY verso l'alto in posizione SPRAY.
9. Avviare la macchina.
10. Sbloccare la pistola girando la sicura del grilletto in posizione di sblocco.

**⚠WARNING**

Collegare la pistola a terra tenendola attaccata al bordo del contenitore di metallo durante lo spurgo. In caso contrario, si potrebbero produrre scarichi di energia statica che potrebbero causare incendi

Trigger lock
in locked position.

11. Premere il grilletto della pistola rivolta verso l'interno del contenitore metallico per i rifiuti fino a quando sparisce il vecchio solvente e fuoriesce il nuovo solvente dalla pistola.
12. Bloccare la pistola girando la sicura del grilletto in posizione bloccata. (grilletto in posizione bloccata).

13. Riporre la pistola e aumentare la pressione girando la manopola di controllo della pressione lentamente in senso orario.
14. Verificare che l'intero sistema non abbia fuoriuscite. Se vi sono fuoriuscite, seguire la "procedura di depressurizzazione" descritta in questo manuale prima di serrare eventuali raccordi o tubazioni.
15. Seguire la "procedura di depressurizzazione" descritta in questo manuale prima di passare dal solvente alla vernice.

**⚠WARNING**

Assicurarsi di seguire la procedura di depressurizzazione quando si spegne l'unità per qualsiasi motivo, anche per ragioni di assistenza o di regolazione di qualsiasi componente del sistema a spruzzo, della modifica o della pulizia degli ugelli, o della preparazione per la pulizia.

## Verniciatura

1. Inserire il tubo di aspirazione in un contenitore di vernice.
2. Inserire la tubazione di ritorno in un contenitore metallico per rifiuti

3. Impostare la pressione minima girando la manopola di controllo della pressione in posizione "Min".
4. Spostare la valvola PRIME/SPRAY in basso in posizione PRIME.
5. Accendere la macchina posizionando l'interruttore ON/OFF in posizione On.
8. Lasciare lo spruzzatore lavorare fino a quando esce vernice dalla tubazione di ritorno nel contenitore per rifiuti.
9. Spostare la valvola PRIME/SPRAY verso l'alto in posizione SPRAY.
10. Avviare la macchina.
11. Sbloccare la pistola girando la sicura del grilletto in posizione di sblocco.
Collegare la pistola a terra attaccandola al bordo del contenitore di metallo durante lo spurgo. In caso contrario, si potrebbero produrre scarichi di energia statica che potrebbero causare incendi.
12. Premere il grilletto della pistola rivolta verso l'interno del contenitore metallico per rifiuti fino a quando esce tutta l'aria e il solvente dalla tubazione di spruzzatura e la vernice può uscire facilmente dalla pistola.
13. Bloccare la pistola girando la sicura del grilletto in posizione bloccata.
14. Spegnere la macchina.
15. Attaccare la protezione dell'ugello e l'ugello della pistola secondo le istruzioni presenti nei manuali per la protezione dell'ugello e dell'ugello stesso.

POSSIBILI RISCHI DI INIEZIONE, Non spruzzare senza che la protezione sia presente sull'ugello. Non premere mai il grilletto della pistola se l'ugello non è in posizione di spruzzatura o di sturamento. Attivare sempre la sicura del grilletto della pistola prima di rimuovere, sostituire o pulire l'ugello.
16. Avviare la macchina.
17. Aumentare la pressione ruotando la manopola di controllo della pressione lentamente in senso orario verso la zona verde e testare il ventaglio di spruzzatura su un pezzo di cartone. Regolare la manopola di controllo della pressione fino a quando il materiale è completamente nebulizzato. Cercare di mantenere la manopola di controllo a un livello basso per mantenere una buona spruzzatura.
NOTA: L'aumento della pressione più del necessario per la spruzzatura della vernice causerà un'usura prematura dell'ugello e una spruzzatura eccessiva.

## Procedura di depressurizzazione

Assicurarsi di seguire la procedura di depressurizzazione prima di spegnere la macchina per qualsiasi motivo, compresi gli interventi di manutenzione o di regolazione di qualsiasi componente del sistema a spruzzo, di sostituzione o di pulizia degli ugelli o di preparazione per la pulizia.
1. Bloccare il grilletto della pistola ruotando la sicura del grilletto in posizione di blocco.
2. Spegnere la macchina spostando l'interruttore ON/OFF in posizione OFF.
3. Girare la manopola di controllo della pressione in senso antiorario in posizione OFF.
4. Sbloccare la pistola girando la sicura del grilletto in posizione di sblocco.
5. Tendere saldamente la parte metallica della pistola attaccata al bordo di un contenitore in metallo per collegare a terra la pistola e per evitare l'accumulo di energia statica.
6. Premere il grilletto della pistola per scaricare l'eventuale pressione possibilmente presente nella tubazione.
7. Bloccare la pistola girando la sicura del grilletto in posizione di blocco.
8. Spostare la valvola PRIME/SPRAY verso il basso in posizione PRIME. La sicura del grilletto in posizione di blocco.

## Spruzzatura

POSSIBILI RISCHI DI INIEZIONE, Non spruzzare senza che la protezione sia presente sull'ugello. Non premere mai il grilletto della pistola se l'ugello non è in posizione di spruzzo o di sturamento. Attivare sempre la sicura del grilletto della pistola prima di rimuovere, sostituire o pulire l'ugello.

## Tecnica di spruzzatura

Se si rispettano le seguenti tecniche, si otterrà una verniciatura professionale.
Tenere la pistola perpendicolare alla superficie e sempre ad una distanza uguale dalla superficie. A seconda del tipo di materiale, di superficie o ventaglio di spruzzatura desiderato, la pistola dovrebbe essere tenuta ad una distanza di 12-14 once (30-35 cm).
Muovere costantemente la pistola sia lungo, sia verso l'alto o il basso della superficie. Il movimento della pistola ad una velocità costante fa risparmiare il materiale e offre una copertura uniforme. La velocità corretta di spruzzatura consente l'applicazione di uno strato umido, completo di vernice, senza perdite o flessioni.
Se la pistola è tenuta vicino alla superficie, viene applicata più vernice sulla superficie e si ottiene un ventaglio di spruzzatura più stretto. Se la pistola è tenuta più lontano dalla superficie, si ottiene uno strato più sottile e un ventaglio di spruzzatura più ampio. Se si verificano perdite, flessioni o vernice eccessiva, utilizzare un ugello con un foro più piccolo. Se la quantità di vernice è insufficiente sulla superficie o se si desidera spruzzare più velocemente, occorre utilizzare un ugello con un foro più grande.

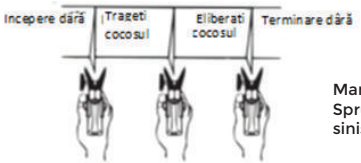


Mantenere uniforme l'azione delle tracce di spruzzatura. Spruzzare alternativamente da sinistra a destra e da destra a sinistra. Iniziare a muovere la pistola prima di tirare il grilletto.

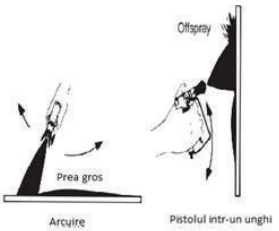


Evitare di arcuare o di tenere la pistola inclinata ad angolo. Ciò causerebbe una finitura non uniforme.

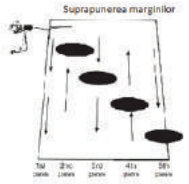


La sovrapposizione adeguata (la compenetrazione dei ventagli di spruzzatura) è essenziale per una finitura uniforme. Unire ciascuna traccia con l'altra. Se si spruzza orizzontalmente, toccare il bordo inferiore della traccia precedente, in modo da sovrapporre alla forma precedente al 50%.

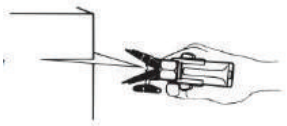

Per gli angoli e i bordi, dividere il centro del ventaglio di spruzzatura nell'angolo o sul bordo e spruzzare verticalmente in modo che entrambe le sezioni adiacenti ricevano approssimativamente quantità uniformi di vernice.
Quando si usa uno schermo per la spruzzatura, tenerlo saldamente dall'angolo e spruzzare leggermente lontano dallo schermo verso la superficie. Ciò impedirà alla vernice di penetrare sotto.

Gli arbusti presenti vicino alle case vanno legati indietro e coperti con stracci di stoffa. La stoffa dovrebbe essere rimossa prima possibile. Le prolunghe per la pistola sono estremamente utili in questi casi.
Oggetti circostanti, quali vetture, arredi esterni ecc. dovrebbero essere spostati o coperti quando si trovano nei pressi di lavori di spruzzatura. Fare attenzione a eventuali oggetti circostanti che potrebbero essere danneggiati a causa di una spruzzatura eccessiva.

## Practica

1. Assicurarsi che la tubazione di vernice non presenti nodi e che non ci siano oggetti con bordi taglienti.
2. Girare la manopola di controllo della pressione in senso antiorario nella posizione più bassa.
3. Portare la valvola PRIME/SPRAY verso l'alto nella sua posizione SPRAY
4. Girare la manopola di controllo della pressione in senso orario nella posizione più alta. La tubazione di vernice dovrebbe diventare rigida quando la vernice inizia a fuoriuscire.
5. Sbloccare la sicura del grilletto.
6. Premere il grilletto della pistola a spruzzo per scaricare l'aria presente nella tubazione.
7. Quando la vernice raggiunge l'ugello, spruzzare su una zona di prova per verificare l'erogazione.
8. Utilizzare la pressione minima per ottenere una buona erogazione. Se la pressione impostata è troppo elevata, l'erogazione sarà troppo leggera. Se la pressione è troppo bassa, si formeranno sedimenti o la vernice presenterà grumi invece di una spruzzatura corretta.

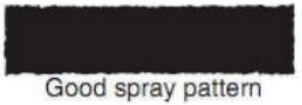


(erogazione corretta)

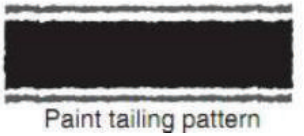


(erogazione con sedimenti).

## Pulizia

Istruzioni speciali di pulizia per l'uso di solventi infiammabili:
Purgare sempre la pistola a spruzzo preferibilmente all'aperto e almeno ad una distanza di una tubazione rispetto alla pompa a spruzzo.
Se i solventi vengono raccolti in un contenitore di metallo da un gallone (ca. 4 litri), spostarli in un contenitore vuoto di 5 galloni, quindi scaricare i solventi.
Non ci devono essere vapori infiammabili nella zona.
Seguire tutte le istruzioni di pulizia.

Lo spruzzatore, la tubazione e la pistola devono essere puliti con cura dopo l'uso quotidiano. Altrimenti, si accumula materiale che compromette gravemente le prestazioni della macchina.
Spruzzare sempre alla pressione minima con l'ugello della pistola mantenuto lontano quando si usano sostanze minerali o qualsiasi altro solvente per pulire lo spruzzatore, la tubazione o la pistola. L'energia statica accumulata può causare incendi o esplosioni in presenza di vapori infiammabili.
1. Seguire la procedura di depressurizzazione descritta nella sezione Utilizzo di questo manuale.
2. Rimuovere l'ugello della pistola e la protezione dell'ugello e pulirli con una spazzola, utilizzando il solvente appropriato.
3. Inserire il tubo di aspirazione in un contenitore con il solvente appropriato. Esempi di solventi adatti sono l'acqua per la vernice di lattice o sostanze minerali per le vernici a base d'olio.
4. Inserire la tubazione di ritorno in un contenitore metallico per rifiuti
5. Spostare la valvola PRIME/SPRAY verso il baso in posizione PRIME.
6. Impostare la pressione su Turbo Pulse Clean girando la manopola di controllo della pressione in posizione CLEAN.
7. Accendere la macchina, posizionando l'interruttore ON/OFF in posizione ON.
8. Lasciare il solvente circolare all'interno della macchina e scaricare la vernice presente nella tubazione di ritorno nel contenitore metallico per rifiuti.
9. Spegnere l'unità mettendo l'interruttore ON/OFF in posizione OFF.
10. Spostare la valvola PRIME/SPRAY verso l'alto in posizione SPRAY.
11. Avviare la macchina.

**Collegare la pistola a terra tenendola attaccata al bordo del contenitore di metallo durante lo spurgo. In caso contrario, si potrebbero produrre scarichi di energia statica che potrebbero causare incendi**

12. Premere il grilletto della pistola rivolta all'interno del contenitore metallico per rifiuti fino a quando la vernice è scaricata dalla tubazione e fuoriesce il solvente dalla pistola.
13. Continuare a premere il grilletto della pistola nel contenitore per rifiuti fino a quando il solvente che esce dalla pistola è pulito.
NOTA: Se l'unità viene depositata per un lungo periodo o per depositarla durante la stagione fredda, eliminare completamente le sostanze minerali presenti nel sistema. Per depositarla per brevi periodi, quando si usa la vernice di lattice, pompare acqua mescolata con „Liquid Shield" (sostanza anticorrosiva) all'interno dell'intero sistema (vedi la Sezione Accessori di questo manuale per il numero dei ricambi).
14. Seguire la procedura di depressurizzazione presente nella sezione Utilizzo di questo manuale.
15. Scollegare la macchina dalla presa e depositarla in una zona pulita e asciutta.
Non depositare la macchina quando è in pressione.

## Manutenzione

Prima di iniziare, seguire la procedura di depressurizzazione descritta prima in questo manuale.
Inoltre, rispettare tutte le avvertenze al fine di ridurre il rischio di lesioni per iniezione, lesioni causate de parti in movimento o da scosse elettriche. Scollegare sempre lo spruzzatore prima degli interventi di manutenzione!
Manutenzione straordinaria e note di assistenza
Per riparare questo spruzzatore sono necessari i seguenti utensili:
Cacciavite Phillips 3/8" chiave a brugola
Pinze a becco 5/16" chiave a brugola
Chiave regolabile 1/4" chiave a brugola
Martello in gomma 3/16" chiave a brugola
Cacciavite a punta larga 5/32" chiave a brugola
1. Prima di riparare qualsiasi parte dello spruzzatore, leggere attentamente le istruzioni, comprese tutte le avvertenze.
ATTENZIONE
Non tirare mai un cavo per scollegarlo. Il fatto di tirare il cavo potrebbe indebolirlo.
2. Testare la riparazione effettuata prima di iniziare a utilizzare lo spruzzatore per accertarsi di aver risolto il problema. Se lo spruzzatore non funziona correttamente, rivedere la procedura di riparazione per stabilire se tutto è stato eseguito correttamente. Far riferimento alle tabelle per identificare altri eventuali problemi possibili.
3. Assicurarsi che l'area di in cui sono effettuate le riparazioni sia ben ventilata se vengono utilizzati solventi per la pulizia. Usare sempre protezioni per gli occhi durante la manutenzione. Possono essere necessari ulteriori dispositivi di protezione a seconda del tipo di solvente. Per consigli, rivolgersi sempre al proprio fornitore di solventi.

## Sostituzione del motore

1. Scollegare la macchina dalla presa di corrente.
2. Allentare e rimuovere le quattro viti della carcassa del motore. Rimuovere la carcassa del motore.
3. Scollegare i fili neri e rossi provenienti dalla carcassa della pompa. Scollegare i fili rossi e neri dei condensatori. Scollegare i fili neri e rossi provenienti dal motore.
4. Rimuovere i condensatori dalle staffe di montaggio.
5. Allentare e rimuovere le quattro viti di fissaggio del motore
6. Estrarre il motore dalla carcassa della pompa.
NOTA: Se il motore non può essere estratto dalla carcassa:
Rimuovere il pannello frontale della carcassa
Utilizzando un martello in gomma, battere leggermente sulla parte frontale dell'albero a gomito del motore che si prolunga attraverso l'asta di collegamento
7. Una volta rimosso il motore, ispezionare gli ingranaggi presenti nella carcassa della pompa per controllare se sono danneggiate o eccessivamente usurate. Sostituire ingranaggi se necessario.
8. Installare il nuovo motore nella carcassa della pompa.
NOTA: ruotare manualmente la ventola del motore fino a quando l'ingranaggio si unisce con l'ingranaggio corrispondente presente nella carcassa della pompa
9. Fissare il motore con le quattro viti di fissaggio del motore.
10. Spingere i condensatori nelle loro staffe sul motore nuovo.
11. Ricollegare i fili (consultare gli schemi elettrici presenti nella sezione Lista Ricambi di questo manuale).
12. Porre la carcassa sul motore. Fissare la carcassa del motore con le quattro apposite viti.

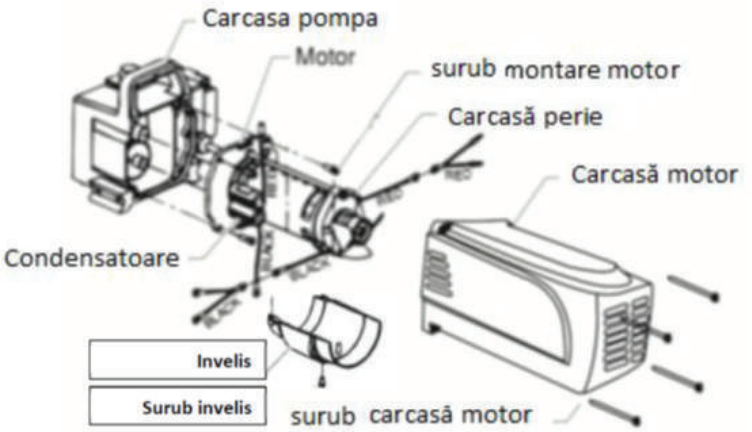


## Leggenda:

Carcassa pompa
Condensatori
Motore
vite di fissaggio del motore
carcassa spazzola
carcassa motore
vite carcassa motore

## Sostituzione delle spazzole del motore

Eseguire questa procedura utilizzando il kit Motor Brush
1. Allentare e rimuovere le quattro viti della carcassa del motore. Rimuovere la carcassa del motore.
2. Allentare e rimuovere le due viti a guarnizione. Rimuovere la guarnizione.
3. Utilizzando un cacciavite piccolo, tirare le due carcasse in plastica delle spazzole.
4. Scollegare i fili neri e rossi delle spazzole del motore. Rimuovere le spazzole del motore.
5. Installare le nuove spazzole del motore e riporre le carcasse delle spazzole.
6. Ricollegare i fili neri e rossi delle spazzole del motore (consultare gli schemi elettrici presenti nella sezione Lista Ricambi di questo manuale).
7. Porre la guarnizione sulla ventola del motore. Fissare la guarnizione con le due viti a guarnizione.
8. Premere la carcassa del motore sul motore stesso. Fissare la carcassa del motore con le quattro apposite viti.

## Sostituzione degli ingranaggi

1. Allentare e rimuovere le quattro viti della carcassa del motore. Rimuovere la carcassa del motore.
2. Scollegare i fili neri e rossi provenienti dalla carcassa della pompa.
3. Allentare e rimuovere le quattro viti di fissaggio del motore.
4. Rimuovere il motore dalla carcassa della pompa.
NOTA: Se il motore non può essere rimosso dalla carcassa della pompa:
Rimuovere il pannello frontale della carcassa
Utilizzando un martello in gomma, battere leggermente sulla parte frontale dell'albero a gomito del motore che si prolunga attraverso l'asta di collegamento
5. Ispezionare l'ingranaggio presente sul bordo del motore per controllare se è danneggiato o eccessivamente usurato. Se l'ingranaggio è completamente usurato, sostituire l'intero motore.
6. Rimuovere e ispezionare la corona 2° stadio per controllare se è danneggiata o eccessivamente usurata. Sostituirla se necessario.
7. Rimuovere e ispezionare la corona e l'albero per controllare se sono danneggiati o eccessivamente usurati. Sostituirli se necessario.
8. Riassemblare la pompa invertendo i passi di sopra. Durante il riassemblaggio, assicurarsi che il dispositivo di lavaggio a pressione sia in posizione.
NOTA: riempire il cambio di cinque once di Lubriplate.

## Sostituzione del trasduttore

1. Allentare e rimuovere le quattro viti della carcassa frontale. Rimuovere la carcassa frontale.
2. Fermare lo spruzzatore nella parte inferiore della sua corsa in modo che il pistone si trovi nella sua posizione più bassa. Spegnere e scollegare lo spruzzatore.

## AVVERTENZA

Prima di iniziare, seguire la procedura di depressurizzazione descritta in precedenza in questo manuale.
Inoltre, rispettare tutte le altre avvertenze al fine di ridurre il rischio di lesioni per iniezione, il rischio di lesioni causate dalle parti in movimento o dalle scosse elettriche. Scollegare sempre lo spruzzatore prima degli interventi di riparazione!
3. Inclinare la pompa indietro per agevolare l'accesso al vano liquidi.
4. Utilizzando una chiave a brugola 3/8", allentare e rimuovere le due viti di fissaggio del gruppo pompa
5. Tirare il gruppo pompa verso il basso circa 1/2¡± dalla carcassa della pompa per pulire il trasduttore.
6. Spingere il gruppo pompa e l'asta del pistone in avanti fino a quando l'asta del pistone esca dalla scanalatura a T della biella.
7. Allentare e rimuovere le quattro viti di fissaggio del dispositivo elettronico di controllo della pressione (CEP).
8. Tirare indietro il CEP per accedere al plug-in del trasduttore.
9. Scollegare il raccordo del trasduttore dal pannello CEP posizione "JP3" (fare riferimento agli schemi elettrici presenti nella sezione Lista ricambi di questo manuale).
10. Utilizzando una chiave a brugola da 1/8", allentare e rimuovere le viti presenti nella parte inferiore della carcassa della pompa.
11. Rimuovere il gruppo trasduttore dalla parte inferiore della carcassa della pompa.
12. Installare il nuovo gruppo trasduttore sulla carcassa della pompa.
13. Inserire le viti nella carcassa della pompa e serrare bene.
14. Fissare l'attacco del trasduttore sul pannello CEP in posizione "JP3" (fare riferimento agli schemi elettrici presenti nella sezione Lista ricambi di questo manuale).

## ATTENZIONE

Accertarsi che il trasduttore sia allineato correttamente al foro presente sul gruppo pompa durante il riassemblaggio. Un errato allineamento può danneggiare la guarnizione del trasduttore.

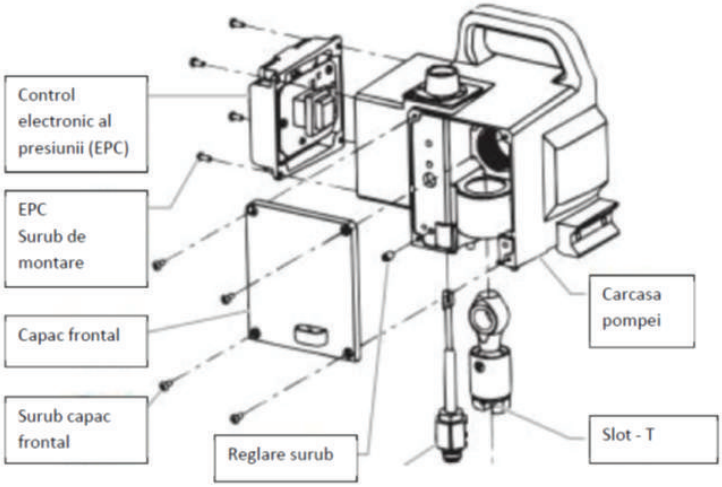


Sostituzione della valvola PRIME/SPRAY. Seguire la seguente procedura, utilizzando il kit di sostituzione della valvola PRIME/SPRAY
1. Rimuovere la spina rigata dalla leva della valvola.
2. Rimuovere la leva della valvola e la base della camma.
3. Utilizzando una chiave, allentare e rimuovere il gruppo carcassa pompa.
4. Accertarsi che la guarnizione si trovi nella sua sede e inserire il nuovo gruppo carcassa valvola nel gruppo pompa. Serrare bene con la chiave.
5. Porre la base della camma sopra il gruppo carcassa valvola. Ingrassare la base della camma con grasso e allineare la camma al gruppo pompa.
6. Allineare il foro presente sullo stelo della valvola con il foro presente nella leva della valvola.
7. Inserire la spina rigata nella leva della valvola e nello stelo della valvola per fissare la leva della valvola in posizione.

## Manutenzione del vano liquidi

Utilizzare le seguenti procedure per la manutenzione delle valvole e la sostituzione del vano liquidi. Seguire i seguenti passi prima di eseguire qualsiasi manutenzione del vano liquidi.

1. Allentare e rimuovere le quattro viti della carcassa frontale. Rimuovere la carcassa frontale.
2. Fermare lo spruzzatore nella posizione inferiore della sua corsa in modo che il pistone si trovi nella sua posizione più bassa. Spegnere e scollegare lo spruzzatore.

Prima di iniziare, seguire la procedura di depressurizzazione descritta in precedenza in questo manuale.

Inoltre, rispettare tutte le altre avvertenze al fine di ridurre il rischio di lesioni per iniezione, il rischio di lesioni causate dalle parti in movimento o dalle scosse elettriche. Scollegare sempre lo spruzzatore prima degli interventi di riparazione!

3. Svitare il gruppo tubazione di ritorno dal gruppo pompa.
4. Rimuovere il fermaglio che tiene il kit di assorbimento nella valvola di aspirazione. Tirare il kit di assorbimento dalla valvola di aspirazione.
5. Spingere la pompa indietro per agevolare l'accesso al vano liquidi.

## Manutenzione delle valvole

Il tipo di vano liquidi permette l'accesso alla valvola di aspirazione e alla sede della valvola, nonché alla valvola di scarico e alla sede della valvola senza smontare completamente il vano liquidi. E' possibile che le valvole non siano correttamente posizionate a causa dello sporco depositato sulla sede della valvola di aspirazione o sulla sede della valvola di scarico. Rispettare le seguenti istruzioni per pulire le valvole e invertire o sostituire le sedi.

1. Utilizzando una chiave, allentare e rimuovere la carcassa della valvola di aspirazione dal gruppo pompa.
2. Rimuovere qualsiasi sporco presente nella carcassa della valvola di aspirazione e controllare la carcassa della valvola e la sede. Se la sede è danneggiata, invertire o sostituire la sede.
3. Utilizzando una chiave a brugola da 3/8", allentare e rimuovere la carcassa della valvola di scarico dall'asta del pistone.

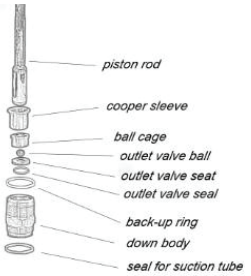


**NOTA: effettuare sempre la manutenzione della valvola di scarico con l'asta del pistone collegata alla pompa. Ciò impedirà all'asta del pistone di girare durante lo smontaggio della valvola di scarico.**

4. Rimuovere gli eventuali residui e controllare la carcassa della valvola e la sede. Se la sede è danneggiata, invertire o sostituire la sede.
5. Rimuovere, pulire e ispezionare la gabbia superiore e la sfera inferiore. Sostituirle se usurate o danneggiate.
6. Riassemblare le valvole invertendo i passi sopra descritti.

## Sostituzione del vano liquidi

NOTA: Le guarnizioni installate in fabbrica sono nere. Le guarnizioni di sostituzione presenti nel kit di sostituzione sono bianche.

1. Rimuovere la valvola di aspirazione e il gruppo valvola di scarico seguendo i passi descritti nella procedura di sopra "Manutenzione delle valvole".
2. Utilizzando una chiave a brugola da 3/8i±, allentare e rimuovere le due viti di fissaggio del gruppo pompa
3. Tirare il gruppo pompa verso il basso circa 1/2i± rispetto alla carcassa della pompa
4. Spingere il gruppo pompa e l'asta del pistone avanti fino a quando l'asta del pistone esca dalla scanalatura a T della biella.
5. Spingere l'asta del pistone fuori dalla parte inferiore del gruppo pompa.
6. Allentare e rimuovere il dado di fissaggio e la guida del pistone dal gruppo pompa.
7. Rimuovere le guarnizioni superiori e inferiori del gruppo pompa.
8. Pulire il gruppo pompa e mettere le nuove guarnizioni superiori e inferiori. Fare riferimento alla figura sottostante per una corretta sostituzione.
9. Ispezionare l'asta del pistone per controllarne l'usura e sostituirla se necessario.
10. Riassemblare il gruppo valvola di scarico nell'asta del pistone. Serrare la carcassa della valvola di scarico con una chiave fino a quando essa è fissata saldamente.

NOTA: Utilizzare la scanalatura a T presente sulla biella per tenere l'asta del pistone in posizione mentre viene fissata la carcassa della valvola di scarico.

Non agire mai con una chiave sul pistone. Ciò potrebbe danneggiare il pistone e causare fuoriuscite.
11. Inserire la guida del pistone nel dado di fissaggio. Inserire il dado di fissaggio nel gruppo pompa fino a sentirla serrata.
12. Spingere il dispositivo di guida del pistone (incluso nel kit di sostituzione) sopra la parte superiore dell'asta del pistone e inserire l'asta del pistone nella parte inferiore del gruppo pompa.
Utilizzando un martello in gomma, battere leggermente sulla parte inferiore dell'asta del pistone fino a metterla in posizione nel gruppo pompa.

NOTA: Coprire il dispositivo di guida del pistone e l'asta del pistone con grasso prima di inserirli nel gruppo pompa.

13. Utilizzando una chiave, serrare bene il dado di fissaggio.
14. Inserire la parte superiore dell'asta del pistone nella scanalatura a T presente sulla biella.
15. Posizionare il gruppo pompa sotto la carcassa della pompa e spingere verso l'alto fino a toccare la carcassa della pompa.
Accertarsi che il trasduttore sia allineato correttamente al foro presente nel gruppo pompa durante il riassemblaggio. Un errato allineamento può danneggiare la guarnizione del trasduttore.
16. Inserire le viti di montaggio del gruppo pompa nel gruppo pompa e nella carcassa della pompa e serrarle bene.
17. Riassemblare il gruppo pompa di aspirazione nel gruppo pompa.
18. Inserire il gomito sul kit di assorbimento nella parte inferiore della valvola di aspirazione. Posizionare la staffa di fissaggio nella valvola di aspirazione per fissare il kit di assorbimento.
19. Inserire la tubazione di ritorno nel gruppo pompa e serrare bene.
20. Porre il pannello frontale sulla carcassa della pompa e fissarlo in posizione con le quattro viti.
21. Avviare lo spruzzatore seguendo la procedura descritta nella sezione "Utilizzo" di questo manuale e controllare l'assenza di fuoriuscite.

NOTA: Il kit di sostituzione è disponibile. Per i migliori risultati, utilizzare tutti i pezzi forniti con questo kit.

## Filtro della pistola

1. Spostare la sicura del grilletto in posizione di sblocco.
2. Allentare e rimuovere la leva presente sul corpo della pistola.
3. Girando in senso antiorario, svitare il filtro presente sul corpo della pistola.
4. Girando in senso antiorario, avvitare il filtro nuovo o il filtro pulito sul corpo della pistola.
5. Accertarsi che la guarnizione della leva sia in posizione corretta e avvitare la manopola sul corpo della pistola fino a fissarla bene.
6. Mettere la sicura del grilletto in posizione di blocco.

NOTA: Un avvitamento errato richiede la rotazione del filtro in senso antiorario per rimuoverlo.

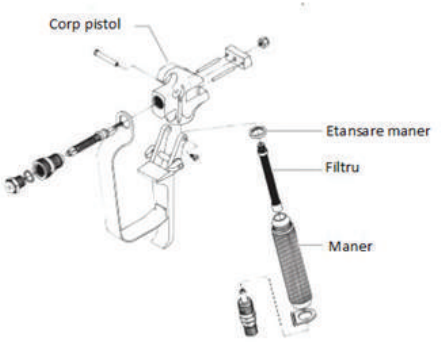


### Leggenda:

corpo pistola
Guarnizione leva
Filtro
Leva

NOTA: Per maggiori dettagli, informazioni riguardanti il numero delle parti e per disegni in scala più grande, si prega di consultare il Manuale di istruzioni della pistola airless professiona

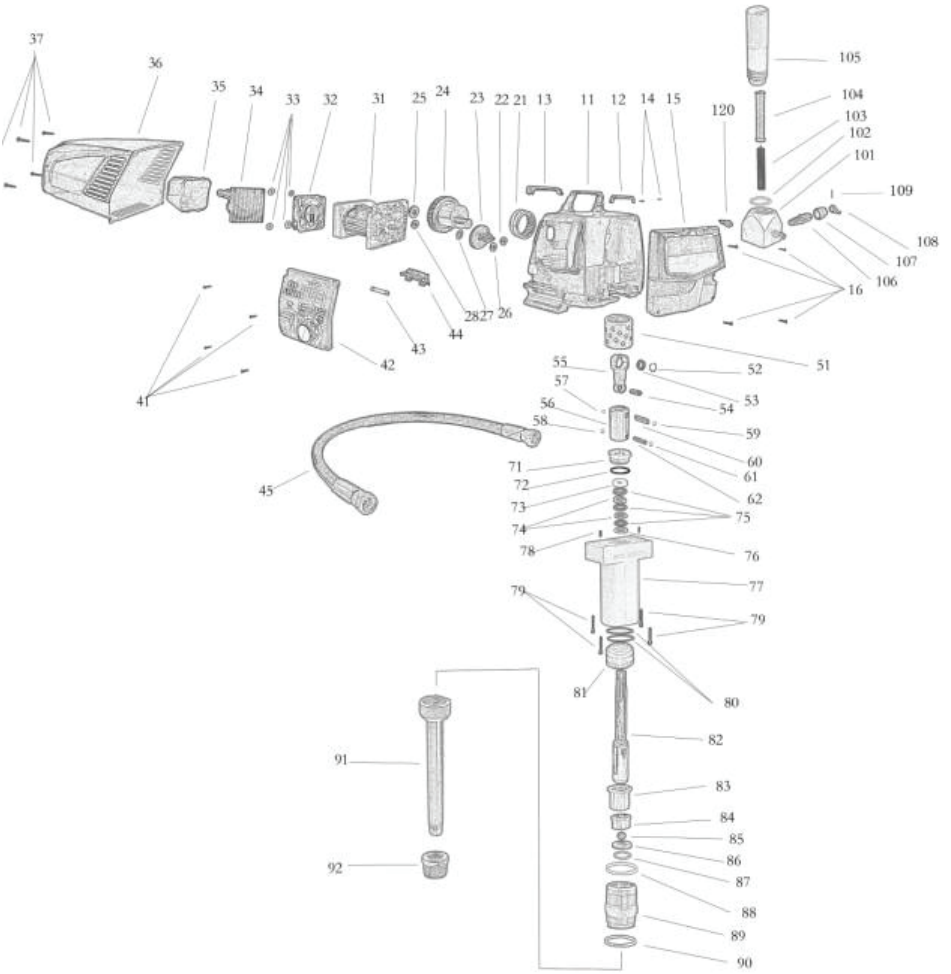
37
36
35
34
33
32
31
25
24
23
22
21
13
11
12
14
15
120
105
104
103
102
101
109
108
107
106
16
51
52
53
54
59
60
61
62
75
76
77
79
80
82
83
84
85
86
87
88
89
90
91
92
81
79
78
74
73
72
71
58
56
57
55
45
41
42
43
44
28
27
26

| | | | |
|---|---|---|---|
| 11 | Carcassa del cambio | 12 | Leva (frontale) |
| 13 | Leva (posteriore) | 14 | Vite per la leva |
| 15 | Pannello frontale | 16 | Vite per pannello frontale |
| 21 | Cuscinetto albero a gomito NK50/25 | 22 | Cuscinetto 6201 |
| 23 | Ruota dentata | 24 | Albero a gomito |
| 25 | Cuscinetto 6204 | 26 | Cuscinetto 6201 |
| 27 | Guarnizione | 28 | Cuscinetto 6201 |
| 31 | Motore | 32 | Ventola |
| 33 | Guarnizione | 34 | Attuatore |
| 35 | Coperchio attuatore | 36 | Coperchio motore |
| 37 | Vite coperchio motore | 41 | Vite per il pannello di comando |
| 42 | Pannello di comando | 43 | Fusibile |
| 44 | Supporto di sicurezza | 45 | Flessibile di raccordo |
| 51 | Manicotto in rame grafite | 52 | Molla a balestra |
| 53 | Cuscinetto NK22/20 | 54 | Manicotto in rame grafite |
| 55 | Biella | 56 | Pistone |
| 57 | Molla a balestra | 58 | Molla a balestra |
| 59 | Molla a balestra | 60 | Spinotto albero |
| 61 | Molla a balestra | 62 | Spinotto tondo |
| 71 | Coperchio in rame | 72 | O-ring |
| 73 | Distanziale | 74 | Guarnizione superiore a V |
| 75 | Guarnizione inferiore a V | 76 | Guarnizione superiore a V sede superiore |
| 77 | Corpo pompa | 78 | Spinotto di guida |
| 79 | Vite | 80 | O-ring Guarnizione inferiore |
| 81 | Guarnizione inferiore | 82 | Asta del pistone |
| 83 | Manicotto in rame | 84 | Gabbia del cuscinetto |
| 85 | Sfera della valvola di scarico | 86 | Sede della valvola di scarico |
| 87 | Guarnizione della valvola di scarico | 88 | Anello di scorta |
| 89 | Parte inferiore | 90 | Guarnizione del flessibile di aspirazione |
| 91 | Flessibile di aspirazione | 92 | Filtro di aspirazione |
| 101 | Sede filtro pompa | 102 | O-ring |
| 103 | Molla filtro pompa | 104 | Filtro pompa |
| 105 | Carcassa filtro | 106 | Valvola Prime/Spray |
| 107 | Imbozzature | 108 | Leva |
| 109 | Spinotto tondo | 120 | Sensore di pressione |

# Ricerca guasti

| Problema | Causa | Rimedio |
|---|---|---|
| La macchina non si mette in funzione | 1. Mancanza tensione elettrica<br>2. L'interruttore ON/OFF è difettoso<br>3. La pressione impostata è troppo bassa (la manopola di controllo della pressione impostata al minimo non alimenta la macchina)<br>4. Cavi difettosi o allentati<br>5. Temperatura eccessiva del motore | 1. Controllare la tensione di alimentazione<br>2. Sostituire l'interruttore ON/OFF<br>3. Girare la manopola di controllo della pressione in senso orario per alimentare la macchina e per aumentare la pressione impostata.<br>4. Controllare o rivolgersi ad un centro di assistenza autorizzato<br>5. Lasciare il motore raffreddarsi |
| La macchina non si innesca | 1. La valvola PRIME/SPRAY è in posizione SPRAY<br>2. Perdita d'aria nel sifone del kit/tubo di aspirazione<br>3. Filtro della pompa e/o filtro d'ingresso intasati<br>4. Sifone del kit/tubo di aspirazione intasato | 1. Girare la valvola PRIME/SPRAY in senso orario in posizione PRIME<br>2. Controllare il raccordo del sifone del kit/tubo di aspirazione e serrarlo o mettere una nuova striscia di teflon.<br>3. Rimuovere il filtro della pompa e pulirlo. Rimuovere il filtro d'ingresso e pulirlo.<br>4. Rimuovere il sifone del kit/tubo di aspirazione e pulirlo. |
| La macchina non raggiunge la pressione o non mantiene la pressione | 1. L'ugello è usurato<br>2. L'ugello è troppo largo<br>3. La manopola di controllo della pressione non è correttamente regolata<br>4. Il filtro della pompa, il filtro del pistone o il filtro d'ingresso sono intasati<br>5. Fuoriesce materiale dalla tubazione di ritorno quando la valvola PRIME/SPRAY è in posizione SPRAY<br>6. Perdita d'aria nel sifone del kit/tubo di aspirazione<br>7. Perdita esterna di liquido<br>8. Vi è una perdita interna dal vano liquidi (guarnizioni usurate e/o sporche, sfere delle valvole usurate)<br>9. Sedi delle valvole usurate<br>10. Il motore è alimentato, ma non gira | 1. Sostituire l'ugello rispettando le istruzioni a corredo della pistola a spruzzo<br>2. Sostituire l'ugello con un ugello con un foro più piccolo rispettando le istruzioni a corredo della pistola a spruzzo<br>3. Girare la manopola di controllo della pressione in senso orario per aumentare la pressione impostata<br>4. Rimuovere l'elemento del filtro della pompa e pulirlo. Rimuovere il filtro del pistone e pulirlo. Rimuovere il filtro d'ingresso e pulirlo.<br>5. Pulire o sostituire la valvola PRIME/SPRAY<br>6. Controllare l'attacco del sifone del kit/tubo di aspirazione e serrarlo o mettere una nuova striscia di teflon.<br>7. Controllare l'eventuale presenza di perdite presso tutti i raccordi. Serrare i raccordi se necessario.<br>8. Pulire le valvole ed eseguire la manutenzione del vano liquidi rispettando la procedura "Manutenzione del vano liquidi" presente nella sezione Manutenzione di questo manuale.<br>9. Invertire o sostituire le sedi delle valvole rispettando la procedura "Manutenzione del vano liquidi" presente nella sezione Manutenzione di questo manuale.<br>10. Trasportare la macchina ad un centro di assistenza autorizzato |
| Fuoriuscita di liquido nella parte superiore del vano liquidi | 1. Guarnizioni superiori usurate<br>2. Asta del pistone usurata | 1. Sostituire con guarnizioni nuove rispettando la procedura "Manutenzione del vano liquidi" presente nella sezione Manutenzione di questo manuale.<br>2. Sostituire l'asta del pistone rispettando la procedura "Manutenzione del vano liquidi" presente nella sezione Manutenzione di questo manuale. |

# SPECIFICAZIONI

| Dati tecnici | | |
|---|---|---|
| **Model** | **PAZ-6335i** | **PAZ-6336ib** |
| Tipo pompa | a pistone | |
| Alimentazione | 230V - 50 Hz | |
| Controllo della pressione | Elettronico | |
| Pressione max. | 210 bar/3050 psi | |
| Pressione di esercizio | 170 bar | 150 bar |
| Pressione max. tubo | 800 bar/11620 psi | 800 bar/11620 psi |
| Portata max. | 5.0l/min. | 6.0l/min |
| Ugello max. | 0.035"/ 0.88 mm - 1 pistola<br>0.033"/0.83 mm - 2 pistole | |
| Lunghezza max. tubo | 90 m | |
| Distanza di applicazione max. | 40 cm | |
| Viscosità ammessa | Media – elevata | |
| Volume consigliato di materiale di lavoro | 60.000 l | |
| Potenza motore | 2000 W | 2500 W |
| Tipo motore elettrico | A magnete permanente | |
| Peso della macchina | 43 kg | |

## Condizioni di garanzia

1. Il periodo di garanzia è di..... mesi dalla data di acquisto del prodotto e degli accessori in dotazione (acquistati insieme al prodotto, senza i quali la macchina non può funzionare).
2. La garanzia è fornita in conformità alla legislazione romena in vigore alla data d'acquisto e si applica solo se la macchina è utilizzata in modo corretto (secondo le istruzioni per l'uso) ed è valida solo accompagnata dalla fattura di acquisto della fattura e dal certificato di garanzia, entrambi in originale.
3. In caso di guasto in condizioni di normale utilizzo durante il periodo di garanzia, il prodotto sarà riparato gratuitamente presso gli uffici indicati nel presente certificato.
4. Questo prodotto contiene varie parti meccaniche ed elettroniche che richiedono un rigoroso rispetto delle condizioni di manipolazione, trasporto, stoccaggio, utilizzo, manutenzione e riparazione previste nel manuale d'uso.
5. Situazioni che portano alla perdita della garanzia del prodotto:
• L'inosservanza delle condizioni di manipolazione, trasporto, stoccaggio, installazione, messa in servizio, funzionamento e manutenzione fornite nel manuale d'uso o in condizioni contrarie alle norme tecniche romene;
• I documenti di garanzia non sono presentati, sono stati danneggiati / alterati o illeggibili;
• La macchina presenta danni causati da incidenti meccanici, urti, colpi, penetrazione di liquidi, esposizione al fuoco, uso improprio o negligente, modifiche dello stato della macchina, conservazione in condizioni improprie - funzionamento ripetuto in condizioni di sbalzi di temperatura che causano il fenomeno di "condensa" interna, eccessiva esposizione all'umidità o ai raggi solari, negligenza nell'uso;
• Il prodotto è stato utilizzato con accessori diversi da quelli consigliati dal produttore •
6. La perdita di certificato di garanzia determina la perdita della garanzia del prodotto.
7. Il venditore è responsabile della mancata compilazione o della compilazione errata del certificato di garanzia.
8. Il periodo di garanzia è esteso del periodo trascorso dalla data di consegna del prodotto al centro di assistenza fino alla data di ripristino del prodotto. L'estensione del periodo garanzia dovrà essere iscritta nel certificato di garanzia.
9. La durata media di utilizzo del prodotto è di 4 anni. Italia Star Com Due sovra- garantisce a pagamento le riparazioni fuori dal periodo di garanzia o, se il prodotto è uscito dalla garanzia, per tutta la durata media di utilizzo del prodotto.
10. E' stato provato all'acquirente il corretto funzionamento del prodotto e gli è stato spiegato come utilizzarlo. L'acquirente ha verificato l'inventario di consegna del prodotto, compresa l'esistenza del manuale d'uso in lingua romena. L'acquirente è venuto a conoscenza dell'integrità delle viti e dei sigilli del prodotto.
11. In caso di guasto del prodotto, l'acquirente dovrà rivolgersi a uno degli uffici e dei centri di assistenza indicati nel presente certificato. Qualora il cliente non risieda nella stessa località in cui si trova uno dei centri d'assistenza menzionati nel certificato, dovrà recarsi al negozio dove ha acquistato il prodotto, essendo il venditore tenuto a redigere il verbale di consegna, di indicare i difetti segnalati, inviare il prodotto tramite un corriere rapido (Ro Express, Cargus, Speed Curier, ecc.) a uno dei centri di assistenza indicati nel certificato e pagare le tariffe di trasporto richieste.
12. La garanzia fornita non influisce sui diritti dei consumatori stabiliti dalla normativa applicabile in vigore (legge 449/2003, OG 21/1992), né sui diritti del consumatore nei confronti del rivenditore derivanti dal contratto di compravendita.

# Scheda di riparazione nel periodo di garanzia

| N° | La data di ricevimento | La descrizione del guasto | La riparazione effettuata | La proroga della garanzia | Firma |
|---|---|---|---|---|---|
| 1 | | | | | |
| 2 | | | | | |
| 3 | | | | | |
| 4 | | | | | |
| | 5 | | | | |

## Centro di assistenza autorizzato:


Italia Star Com Due S.R.L.
km 13.2 București - Pitești highway
Chiajna - Ilfov - Romania
Tel: 004 / 021.433.03.27
Fax: 004 / 021.433.03.26
info@italiastar.ro www.italiastar.ro


# CERTIFICATO DI GARANZIA

Serie AA N°. _____

Denominazione del marchio del prodotto: _____

Modello : _____

Serie n°.: _____

Accessori: _____

**Importatore:** _____

Firma e trimbro: _____

**Acquirente:** _____

Indirizzo: _____

Data di acquisto: _____

Firma e timbro: _____

**DISTRIBUTORE:** .....

Telefono: .....

e-mail: .....

INDIRIZZO: .....

***Con la presente confermo di aver ricevuto il prodotto in perfetto stato di funzionamento insieme alla guida per uso nella lingua italiana e di aver preso atto che il presente certificato di garanzia è valido solo se accompagnato dalla fattura di acquisto e dallo scontrino o dalla ricevuta. Qualora il prodotto non sia accompagnato dal presente certificato o la garanzia sia scaduta o annullata dal Centro di assistenza a causa dell'impiego in condizioni anormali secondo il paragrafo 5, la riparazione sarà effettuata con il mio accordo dietro pagamento.***

## *Condizioni di concessione della garanzia*

1. Il termine di garanzia è di mesi .....dalla data di acquisto del prodotto e degli accessori standard in dotazione (acquistati simultaneamente al prodotto, senza i quali l'apparecchio non può funzionare).

2. La garanzia viene concessa ai sensi della normativa romena vigente, alla data di acquisto, viene applicata solo se l'apparecchio è utilizzato correttamente (secondo le sue istruzioni per uso) ed è valida solo se accompagnata dalla fattura di acquisto e dal certificato di garanzia, entrambi in originale.

3. In caso di un guasto in condizioni normali d'impiego, durante il periodo di garanzia, il prodotto sarà riparato gratuitamente presso le sedi menzionate in questo certificato.

4. Questo prodotto ha nella sua struttura varie parti elettroniche e meccaniche che richiedono lo stretto rispetto delle condizioni di manipolazione, trasporto, stoccaggio, funzionamento, manutenzione e riparazione previste nel manuale utente.

5. Situazioni non coperte dalla garanzia del prodotto:

- Il mancato rispetto delle condizioni di manipolazione, trasporto, stoccaggio, montaggio, messa in servizio, funzionamento e manutenzione previste nel manuale utente o in condizioni che contravvengono alle norme tecniche di Romania;
- I documenti di garanzia non sono presentati, sono stati danneggiati/modificati o sono illeggibili;
- L'apparecchio presenta danneggiamenti dovuti agli incidenti meccanici, colpi, urti, penetrazione di liquidi, esposizioni al fuoco, uso improprio o negligenza, cambiamenti dello stato dell'apparecchio, stoccaggio in condizioni improprie-funzionamento ripetuto in regime di grandi differenze termiche che causano il fenomeno di “condenso” interno, esposizione eccessiva all'umidità o alle radiazioni solari, negligenza d'uso;

Il prodotto è stato utilizzato con altri accessori diversi da quelli raccomandati dal produttore.

6. La perdita di certificato di garanzia determina l'esclusione del prodotto dalla garanzia.

7. La mancata compilazione o la compilazione errata del certificato di garanzia coinvolge la responsabilità del venditore.

8. Il periodo di garanzia viene prorogato con il tempo trascorso dalla data di consegna del prodotto presso il centro di assistenza, fino alla data di rimessa in servizio del prodotto. La proroga del termine di garanzia viene iscritta sul certificato di garanzia.

9. La durata media d'impiego del prodotto è di 4 anni. Italia Star Com Due garantisce dietro pagamento, riparazioni al di fuori del periodo di garanzia, o se il prodotto esce dalla garanzia, per tutta la durata media d'impiego del prodotto.

10. All'acquirente è stato provato il funzionamento adeguato del prodotto e spiegato la modalità d'impiego. L'acquirente ha verificato l'inventario di consegna del prodotto ivi compreso l'esistenza del manuale utente nella lingua romena. L'acquirente ha preso atto dell'integrità delle viti e dei sigilli del prodotto.

11. In caso di un guasto del prodotto, l'acquirente dovrà presentarsi presso una delle sedi e dei centri di assistenza specificati nel presente certificato. Qualora il cliente non abbia la residenza nella stessa città con uno dei centri di assistenza menzionati nel certificato, il cliente deve andare al negozio dove ha comprato l'apparecchio, il venditore essendo tenuto a compilare il verbale di consegna - ricevimento, menzionare i guasti reclamati, inviare il prodotto a mezzo corriere rapido (RoExpress, Cargus, Speed Curier, etc.) presso uno dei centri di assistenza specificati nel certificato e pagare le tasse necessarie al trasporto.

12. La garanzia fornita non influisce sui diritti statuali del consumatore previsti nella normativa vigente applicabile (la Legge 449/2003; l'Ordinanza del Governo 21/1992) e neanche sui diritti del consumatore nei confronti del rivenditore che derivano dal contratto di compravendita.

**** IL CERTIFICATO DI GARANZIA NON È TRASMISSIBILE***

Centro di assistenza autorizzato

Nome: _____

Indirizzo: _____

Telefono: _____

e-mail: _____

Italia Star Com Due S.R.L.
004/021.433.03.27
info@italiastar.ro
www.italiastar.ro

Прочетете и запазете това ръководство.
Прочетете го внимателно преди да се опитате да работите и поддържате машината.
Неспазването му може да доведе на материални щети или опасност от нараняване.
Запазете ръководство за бъдещи справки.

# Съдържание


| | |
|---|---|
| Мерки за безопасност | 44 |
| Обща характеристика | 45 |
| Операция | 46 |
| Настройки | 46 |
| Подготовка за боя | 47 |
| Боядисване | 48 |
| Предпазна Процедура | 48 |
| Боядисване | 48 |
| Техника | 49 |
| Практика | 50 |
| Почистване | 50 |
| Почистване на накрайника за пръскане | 50 |
| Поддръжка. | 51 |
| Обща Ремонти | 51 |
| Смяна на моторно масло | 51 |
| Смяна на скорости | 52 |
| Смяна на сондата | 52 |
| Смяна на нулевия/клапа за спрей | 53 |
| Обслужването на резервоар | 53 |
| Смяна на филтрите | 54 |
| Схема | 56 |
| Отделение за събиране на течности | 57 |
| Отстраняване на проблеми | 59 |
| ИЗИСКВАНИЯ | 60 |

# Мерки за безопасност

Това ръководство съдържа информация, която трябва да се прочете и разбере предидаизползватеоборудването.Когатоима един от следните символи,обърнете специално внимание.

Този символ означава потенциална опасност,която може да причини сериозно нараняване или загуба на човешки живот.Важна информация за безопасността която ще последва.

Този символ означава потенциална опасност за вас или на оборудването.Важна информация, която разказва как да се предотврати повреда на оборудването,или как да се избегне причини за леки наранявания ще следват.

ЗАБЕЛЕЖКА: Бележките дават важна информация, която трябва да се обърне специално внимание.

Предотвратяване:
НИКОГА не насочвайте пистолета към части на тялото
НИКОГА не позволявайте част на тялото, да се докосне с потока течност.

Не позволявайте на части тялото да се докоснат до течността.
Никога не поставяйте ръка пред пистолета, ръкавиците няма да осигурят защита срещу нараняване на кожата
Винаги заключвайте спусъка на пистолета, затворете изпомпващия механизъм и освободете цялото налягане преди сервизиране почистване на върха или съхранение, промяна на върха и не оставяйте без надзор. Налягането няма да бъде освободено с изключване на двигателя. Дръжката на **PRIME/Spray** клапана трябва да бъде върната в правилна посока.Обърнете се към текста "Налягане" описан с това ръководство.

Винаги дръжте върха на пистолета докато боядисвате.
Винаги изваждайте накрайника за боядисване при почистване на системата.Маркучът може да предизвика течове от износване, усукване или злоупотреба.Това може да доведе до инжектиране на материала в кожата. Проверявайте маркуча преди всяка употреба. Никога не използвайте пистолета без да сте заключили ръкохватката. Всички аксесоари трябва да бъдат отстранени на или на **3200 PSI** - това включва дюзата на пистолета, пистолет, разширение и маркучи.

## Указания за лекаря:

Инжектирането в кожата е травматично увреждане Важно е лечението на травмата да започне възможно най-скоро. Не пренебрегвайте лечението или изследването за токсичност - токсичност може да възникне при инжектиране директно в кръвния поток на различни субстанции Възможно е да се наложи консултация с пластичен хирург.

Опасност от експлозия и пожар: разтворител или почистващи препарати могат да експлоадират или да се запалят. Тежка травма или повредена имуществото може да се случи

## ПРЕДОТВРАТЯВАНЕ:

Осигурете широка изпускателна система и въвеждане на чист въздух в зоната на боядисване без натрупване на лесно запалими изпарения.
1. Избягвайте всички източници на запалване,като например електростатични искри, електрически уреди,пламъци,сигнални лампи,горещи предмети,както и искри от включвате или изключва на захранващи кабели
2. Не пушете в района на пръскане.
3. Пожарогасител трябва да присъства и да е в добро работно състояние.
4. Поставете помпите на най-малко **20**фута**(6,1м)**от обекта на боядисване в добре вентилирано помещение(добавете още маркуч ако е необходимо).Запалимите пари,често са по-тежки от въздуха.Площа на пода трябва да бъде изключително добре проветрено. Помпата съдържа искрене части, които излъчват искри и могат да се възпламеняват изпарения.
5. Оборудване и обекти в и около района на боядисване трябва да бъдат правилно заземени за предотвратяване на статични искри.
6. Използвайте само електропроводим или заземен маркуч с високо налягане.Пистолетът трябва да е заземен през маркучите.
7. Захранващият кабел трябва да бъде свързан към заземена верига. Винаги промивайте уреда в отделен метален контейнер, при ниско налягане на помпата, с отстранена дюза.Задръжте пистолета неподвижно към корпуса на контейнера на земен контейнер, за да се предотвратят статични искри.

ОПАСНОСТ---Неправилното поставяне на щепсела на заземяване може да доведе до риск от токов удар.Ако ремонтирате или подменяте кабела или щепсела е необходимо, да не се свързват зелената заземяване проводник към или плосък терминал.
Проводникът с изолация с зелена външна повърхност с или без жълти
Ивици е заземителния проводник и трябва да бъдат свързани към щифт за заземяване.

Консултирайте се с квалифициран електротехник или сервизен техник, ако инструкциите за заземяване не са напълно изяснени, или ако имате съмнения за това дали продуктът е правилно заземен.Не променяйте щепсела условие.Ако щепселът не е подходящ за контакта, трябва на инсталиран подходящ контакт от квалифициран електротехник.

## Общо описание

Този безвъздушна машина е инструмент за прецизно захранване и се използва за пръскане на много видове материали.Прочетете и следвайте внимателно това ръководство за правилните инструкции за работа, поддръжка и информация за безопасност.

8. Следвайте предупрежденията и инструкциите на производителя.
9. Използвайте изключително вниманително материали с точка на възпламеняване под70°F(21 ).Точката на възпламеняване е температурата,при която течност може да произвежда достатъчно пари за запалване.

10. Пластмасата може да предизвика статични искри.Никога не използвайте пластмаса за ограничаване на боядисваната площ.Да не се използва пластмасови покривки когато се боядисват запалими материали.
11. Използване на най-ниската възможна степен на налягане за промиване на оборудването.

## Инструкции за земяване

Този продукт трябва да бъде заземен.В случай на късо съединение, заземяването намалява риска от електрически удар чрез осигуряване на бягство проводник за електрически ток.Този продукт е снабден с кабел, който има заземяващ проводник с подходящо заземен щепсел.Щепселът трябва да бъде включен в контакта и да се уверите, че е правилно инсталиран и заземен в съответствие с всички местни кодекси и наредби.

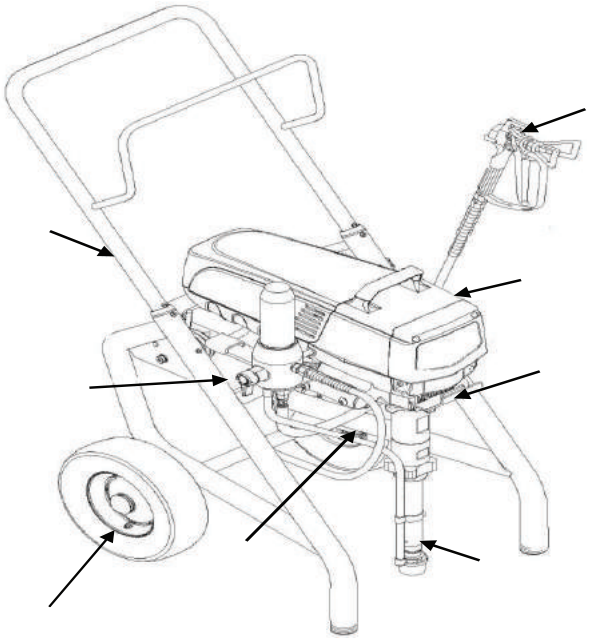

## Работа с машината

Това оборудване произвежда флуиден поток при изключително високо налягане.Прочетете и разберете предупрежденията в раздела за безопасност Предпазни мерки в предната част на това ръководство, преди да започнете работа с това оборудване.

## Настройки

Изпълнете следната процедура преди да включите захранващия кабел от електрически уред.
1. Уверете че наборът за всмукване и маркуча за връщане са прикрепени и подсигурени.
2. Използвайки гаечен ключ,прикрепете минимум 50"на1/4"найлон безвъздушно пръскане маркуч към уреда. Затегнете здраво.
3. Прикачете за безвъздушно пръскане пистолет към маркуча за боядисване.Използвайте два ключа(един на пистолета и един на маркуча),затегнете здраво.
ЗАБЕЛЕЖКА: Не поставяйте върха на пистолета си. Премахнете върха, ако вече е приложен.
Уверете се, че всички безвъздушно маркучи и пистолети са електрически
заземени и оценени най-малко 3200 PSI (220 бара) флуиди под налягане.
4. Уверете се, че копчето за контрол на налягането е в изходно положение в черната зона.
5. Уверетесе, че бутона за включване/изключване е в изключено положение.
6. Напълнете съда за масло с една супена лъжица лубрикант (Бутална смазка).
Никога не работете с устройство за повече от десет секунди, без течност.Работата на устройството, без течност ще доведе до ненужно износване на частите.
7. Уверете се, че електрическата мреже е 220V/ 50Hz
8. Пъхнете захранващия кабел в правилно заземен контакт най-малко 25 "от зоната на спрей.
Винаги използвайте минимум удължител 12 калибър, с три проводника със заземен щепсел.Никога не сваляйте контактен извод или да използвате адаптер.

## Подготовка на ново устройство

Ако това устройство е ново, то се доставя с тестова течност в раздела за течност за предотвратяване на корозия по време на превоз и съхранението.Тази течност трябва да бъдат добре почистена от системата с минерален спирт,преди да започнете пръскане.

Винаги дръжте ключалката спусъка на пистолета в заключено положение по време на подготовката на системата.

1. Поставете смукателната тръба в контейнер с минерален спирт.
2. Поставете възвратния маркуч в контейнер за отпадъци от метал.
3. Поставете налягането на минимум чрез завъртане наКопчето за настройка "Min"

## (По часовниковата стрелка - повишено работно налягане)

4. Преместете PRIME/SPRAY клапан надолу до точна позиция.

5. Включете уреда чрез преместване на/прекъсвача в положение ON.

6. Оставете машината да работи в продължение на15-30 секунди, за да се предотврати отичане на изпитвателната течност навън през маркуча за връщане и в контейнера за отпадъци.
7. Изключете уреда чрез преместване на/прекъсвача в положение OFF.

## Подготовка за боя

Преди боядисване, е важно да се уверите,че течността в системата е съвместима с боята,която ще се използва.

ЗАБЕЛЕЖКА: Несъвместими течности и боя могат да причинят на клапаните да се блокират, което ще изисква разглобяване и почистване на контейнара за течност на машината.

1. Поставете смукателната тръба в контейнер с подходящ разтворител. Примери на подходящ разтворител са вода за латекс или минерален спирт за бои на маслена основа.
2. Поставете маркуча в контейнер за отпадъци от метал.
3. Поставете налягането в позиция  минимум чрез завъртане на ключа за управлениена налягането на"Мин"
4. Преместете PRIME/спрейвентил до нулева позиция.
5. Включете уреда чрез преместване на/прекъсвача в положение ON.
6. Оставете машината да тече за 15¨C30 секунди за промиване на старата течност чрез маркуча за връщане контейнера за метални отпадъци.
7. Изключете уреда чрез преместване на/прекъсвача в положение OFF.
Забележка: Уверете се, че пистолета е без инсталирана дюза или предпазител.
8. ПреместетеPRIME/спрей вентил до позицията на спрей.
9. Включете уреда.
10. Отключете пистолета чрез завъртане на спусъка пистолет в отключено положение.

Заземете пистолета, като го държите на ръба на металния контейнер, докато изплаквате.Неспазването на това изискване може да доведе до статичен електрически разряд, който може да причини пожар

11. Оставете Пистолета в контейнера за отпадъци от метал, докато старата течност от разтворителя е излята и нов разтворител излиза от пистолета.
12. Заключете пистолета чрез завъртане на спусъка на пистолета в заключено положение.

13. Оставете пистолетът да повиши налягането, като завъртите копчето за контрол на налягането бавно по часовниковата стрелка.
14. Проверете цялата система за течове. Ако се появят течове, следват "понижаване на налягането процедура" в това ръководство, преди да затегнете всякакви части или маркучи.
15. Прочетете"освобождаване на налягането процедура"в това ръководство, преди да преминете от разтворител за боя.

Незабравяйте да следвате процедурата за освобождаване на налягането при затваряне на устройството надолу за всякакви цели, включително за обслужване или адаптиране на част от системата срещу, смяна или почистване съвети спрей, или подготвя за почистване.

Боядисване
1. Поставете смукателната тръба в контейнер за боя.
2. Поставете маркуча в контейнер за отпадъци от метал.
3. Поставте налягането на минимум чрез завъртане на ключа за контрол на налягането в настройката"Min".
4. ПреместетеPRIME/спрей вентил до нулевия позиция.
5. Включете уреда чрез преместване на/прекъсвача в положениеON.
6. Позволете на машината да тече,докато боята преминава през маркуча за връщане в метален контейнер за отпадъци.
8. Отстранете маркуча връщане от контейнера за отпадъци и го
поставете в работно положение над контейнера за боя.
9. Преместете PRIME/спрей вентил до позицията на боядисване.
10. Включете уреда.
11. Отключете пистолета чрез завъртане на заключването на спусъка пистолет в отключено положение.
(Заземете пистолете, като го държите на ръба на металния контейнер, докато изплаквате. Неспазването на това може да доведе до статичен електрически разряд, който може да причини пожар.)
12. Насочете пистолета в металния контейнер за отпадъци,докато целия въздух и разтворителят се продухват от маркуча на спрей и боята започне тече свободно.
13. Заключете пистолета чрез завъртане на заключване на спусъка пистолет в заключено положение.
14. Включете уреда.
15. Прикачете предпазителя и върха към пистолета, съгласно указанията.

ВЪЗМОЖНА ОПАСНОСТ инжекция.Да не се пръска без предпазителя на върха да е на място.Никога не задействате пистолета освен ако дюзата е на позиция или в боядисване или в отпушване.Винаги включвайте заключването на пистолета, преди да отстраните, замените или да почиствате дюзата.
16. Включете уреда.
17. Увеличете налягането като завъртите контрол на налягането бавно по посока на часовниковата стрелка към зелената зона и тествате на модела за боядисване върху парче картон.Регулирайте копчето за контрол на налягане, докато спреят от пистолета е напълно пулверизиран. Опитайте се да запазите копчето за контрол на налягането в най-ниската позиция, която поддържа добра атомизация.

ЗАБЕЛЕЖКА: Повишаването на налягането води до преждевременно износване на дюзата и допълнителен преразход. Понижаване на налягането

Не забравяйте да следвате процедурата за освобождаване на налягането при затваряне на устройството надолу за всякакви цели, включително за обслужване или адаптиране на част от системата срещу, смяна или почистване съвети за боядисване, или подготвяне за почистване.

1. Заключете пистолета чрез завъртане на заключването на спусъка пистолет в заключено положение.
2. Изключете уреда чрез преместване на/прекъсвача в положениеOFF.
3. Изключете контрол на налягането чрез копчето обратно на часовниковата стрелка,до OFF позиция
4. Отключете пистолета чрез завъртане на заключването на спусъка пистолет в отключено положение.
5. Дръжте металната част на пистолета здраво към страната на метален съд на
земята за да се избегне натрупване на статично електричество.
6. Поставете пистолета за отстраняване на натиск,който все още може да бъде в маркуча.
7. Заключете пистолета чрез завъртане на заключването на спусъка пистолет в заключено положение.
8. Преместете PRIME / SPRAY клапан до заключването на PRIME
Позиция на Спусък в заключено положение.

## Боядисване

ВЪЗМОЖНА ОПАСНОСТ инжекция.Да не се пръска без предпазителя на върха на място.Никога не задействайте пистолета освен ако върхът е или в спрей или отпушена позиция.Винаги проверявайте заключването на спусъка пистолет преди да извадите, подмените или почиствате върха

## Техника на боядисване

Следните техники, ако бъдат следвани,ще осигурят професионални резултати.
Дръжте пистолета перпендикулярно на повърхността и винаги на еднакво
Разстояние от повърхността.В зависимост от вида на материала, повърхността или желан модел на спрей,пистолета трябва да се държина на разстояние от **12**до**14**инча (**30**до**35**см).

Преместете пистолета нагоре и надолу по повърхността с постоянна скорост. Преместването на пистолета при постоянна скорост пести материали осигурява равномерно покритие.
Задържането на пистолета по-близо до обекта на повърхността пръска повече боя върху повърхността и произвежда по-тесен модел спрей.Дръжте пистолета-далеч от повърхността и ще имате тънък слой и по-широк модел спрей.

При спадове, или прекомерна боя,промяна на дюзата на спрей малък отвор. Ако има недостатъчно количество боя върху повърхността трябва да се избере по-голям отвор на дюзата.

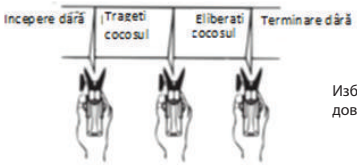


Избягвайте Навеждане или държане на пистолета под ъгъл.Това ще доведе до неравномерно покритие.

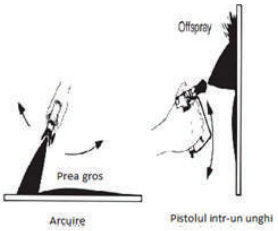


Правилното покриване (припокриване на спрей дизайн)е от съществено значение.Повторете всяко движение ако е нужно.

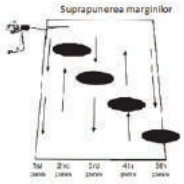


Ако боядисвате хоризонтално,се стремете към долния ръб на предния ход,така че да застъпите предишния слой с**50%**.

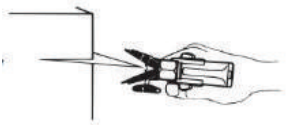

За ъгли и ръбове,разделени в центъра на модела за пръскане на ъгъла или ръба и се пръска вертикално,така че двете съседни секции получават приблизително еднакво количество.
Наведете пистолета леко, далеч от предпазителя и към повърхността.Това ще е пречина боята да бъде наслоена отдолу.

В непосредствена близост до пръскане трябва да покриете зоните, за да не изцапате. Платът трябва да бъдат премахнат възможно
най-скоро. Титан пистолети са изключително полезни в тези ситуации.Близки обекти като автомобили, градинска мебел и др трябва да бъдат преместени или покрити,когато в околностите им се боядисва.Бъдете внимателни на други чужди обекти, които могат да бъдат повредени от струята.

## Действие

1. Бъдете сигурни,че маркуча за боя е без чупки и далеч от обекти с остри ръбове.
2. Завъртете копчето за контрол на налягането на часовниковата стрелка,за да стигне до най-ниската си настройка.
3. Завъртете PRIME/спрей вентил до неговата позиция Боядисване.
4. Завъртете копчето за контрол на налягането посока на часовниковата стрелка,за да достигне до най-високатаси точка.Маркучът за боя трябва да се стяга преди боядисване ако започва да тече през него.
5. Отключете заключването на пистолетния спусък.
6. Завъртете пистолета, за да изкара наличния въздух от маркуча.
7. Когато боя достига върха на боядисване, нанесете върху пробен участък, за да проверите начина на боядисване.
8. Използвайте най-ниското налягане настройки,за да се получи добър шаблон за боядисване.Ако налягането е твърде високо,
шаблонът ще бъде твърде светъл.Ако налягането е твърде ниско,стече или боята ще бъде на пръски,а не като фин спрей.

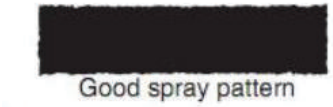


(правилна доставка)

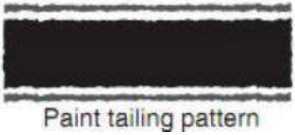


(доставяне със седимент).

## Почистване

Специални указания за почистване при употреба със запалими разтворители:
Винаги почиствайте пистолета за предпочитане навън и най-малко една дължина на маркуча от спрей помпата
Ако събирате източените разтворители в метален контейнер с вместимост един галон,се поставя в празен петгалонен контейнер и след това промийте разтворителите.
Трябва да бъде далеч от запалими пари. Следвайте всички инструкции за почистване.

Машината, маркуч и пистолет трябва да се почистват старателно след ежедневна употреба. Ако не направите това позволявате на материалите да се натрупват, което може сериозно да повлияе върху ефективността на машината.

Винаги боядисвайте при минимално налягане с върха на дюзата, промивайте с минерални спирт или друг разтворител и почистете машината, маркуч или пистолета.Статичното електричество натрупано може да доведе до пожар или експлозия в присъствието на запалими пари.

1. Следвайте "освобождаване на налягането процедура"открийте в раздел Експлоатация на това ръководство.
2. Свалете върха на пистолет и предпазителя върха и почистете с четка, като се използва подходящ разтворител.
3. Поставете смукателната тръба в контейнер с подходящ разтворител.
Примери на подходящ разтворител са вода за латекс или минерален спирт за бои на маслена основа.
4. Поставете маркуча за връщане в контейнер за отпадъци от метал.
5. Преместете **PRIME**/спрей вентил до **PRIME** положение.
6. Натиснете за **TurboPulseClean**, като завъртите копчето за контрол на налягане за почистване на своята позиция
7. Включете уреда чрез преместване на/прекъсвача в положение**ON**.
8. Оставете разтворителя да циркулира през модула и промиване на боята от маркуча за връщане в контейнера за отпадъци от метал.
9. Изключете уреда чрез преместване на/прекъсвача в положение **OFF**.
10. Преместете **PRIME**/спрей вентил до неговата позиция БОЯДИСВАНЕ.
11. Включете уреда.пр
Заземете пистолета, като го държите в ръба на металния контейнер, докато се източва.Неспазването на това изискване може да доведе до статичен електрически разряд, който може да причини пожар.
12. Подпрете пистолета в ръба на контейнера за отпадъци от метал,докато боята е източена напълно през маркуча и разтворител започне да излиза от пистолета.
13. Продължете да придържате пистолета за боядисване в контейнер за отпадъци, докато разтворителят не започне да излиза от пистолета чист.

ЗАБЕЛЕЖКА: За по-продължително или съхранение в студено време, промийте с минерални течности през цялата система. За краткосрочно съхранение при използване на латекс, изпомпване на вода се смесва с Титан Liquid Shield през цялата система (виж раздела на това ръководство аксесоари за част номер).

14. Следвайте на i° процедура освобождаване на налягане и намиращи се в раздела за експлоатация на тази употреба.
15. Разкачете уреда и съхранявайте в сухи и чисти помещения.
Не съхранявайте устройството под налягане.

## Поддръжка

Преди да продължите,да следвате процедурата за освобождаване на налягането е посочено по-горе в настоящото ръководство.Освен това,следват всичкидруги предупреждения за намаляване на риска от нараняване и нжекция,нараняване от подвижните части или токов удар.Винаги изключвайте машината преди обслужване!

Общ Ремонт и бележки
Необходими са следните инструменти при ремонт на този пулверизатор:

Филипс отвертка **3/8** "**Hex** Ключ Клещи **5/16**"**Hex**Ключ регулируем гаечен ключ**1/4**"**Hex** ключгуменчук**3/16**"шестоъгълния ключ плоска отвертка**5/32**"шестоъгълниякључ

**1.** Преди ремонт на всяка част на машината,внимателно прочетете инструкциите,включително всички предупреждения.

ВНИМАНИЕ
Никога не дърпайте кабела, за да го изключите.Дърпане може да причини разхлабвания на конектора.
**2.** Направете вашия ремонт преди експлоатация на машината
За да сте сигурни, че проблемът се е отстранил.Ако
машината неработи правилно,прегледайте процедурата за ремонт, за да се определи дали всичко е направено правилно.
Обърнете се към диаграмите за отстраняване на неизправности,за да се открият други възможнипроблеми.
**3.** Уверете, че зоната на обслужване е добре вентилирана, в случай, че се използват разтворители по време на почистване.
Винаги носете защитни очила, докато тече обслужването. Допълнителна предпазни средства може да се изискват в зависимост от вида на почистване на разтворител.Винаги можете да се свържете с доставчика на разтворители за препоръки.

## Смяна на двигателя

**1.** Разглобете устройството.
**2.** Отхлабете и отстранете четирите мотора покрити с винтове.Махнете капака на двигателя.
**3.** Откачете черния и червения проводник,идващи от корпуса на
помпата.Изключете черно и червен проводниците от кондензаторите.Прекъснете черните и червени проводници от двигателя.
**4.** Махнете кондензаторите от монтажния им клип.
**5.**премахване на монтажните винтове на четири мотори.
**6.**Дръпнете двигателя от корпуса на помпата.
Забележка: Ако моторът не излиза от корпуса на помпата:
, Отстранете предния капак плоча.
**7.** Поставете новия мотор в корпуса на помпата.
ЗАБЕЛЕЖКА: Завъртете вентилатора на двигателя ръчно.
Подсигурете мотора с монтажни винтове.
**10.**Поставете кондензаторите на новия мотор.
**11.** Свържете отново проводниците(виж електрическата схема в секцията части Списък на тази употреба).
**12.** Плъзнете капака на двигателя .Закрепете капака на двигателя с четири винтове.

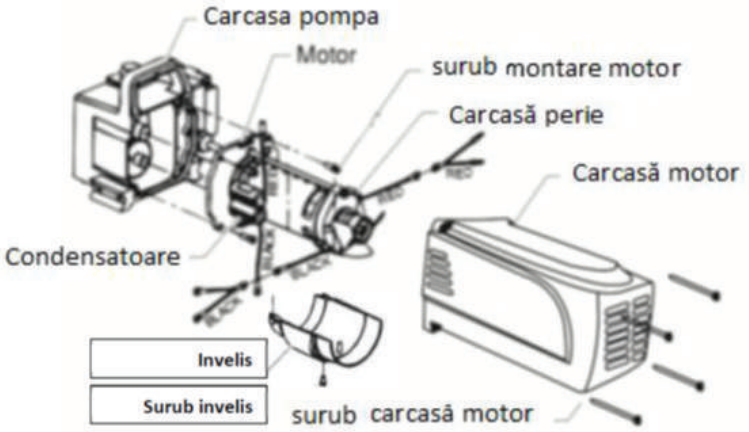


## Смяна на моторните Четките: Изпълнете тази процедура с използването на моторни **Brush Kit**

1. Разхлабете и отстранете четирите мотора, покрити с винтове.
2. Махнете капака на двигателя.
3. Разхлабете и отстранете двата кожух винтове.Премахнете капака.
3. Използвайте малка отвертка.
4. Разкачете двата черни и червени проводници от моторните четки.

Премахване на моторни четки.

5. Поставете новите моторни четки и модула с пластмасови капаци на четките.
6. Свържете отново черни и червени проводници от моторните четки(виж електрическата схема в секцията части Списък на тази употреба).
7. Капака на вентилатора на двигателя с двата кожухни винта.
8. Капака на двигателя .Закрепете капака на двигателя с четирите винта.

## Смяна на скорости

1. Разхлабете и отстранете четирите винта на моторното покритие.Махнете капака на двигателя.
2. Разкачете на черния и червения проводник,идващи от корпуса на помпата.
3. Разхлабете и премахнете монтажните винтове.
4. Извадете двигателя от корпуса на помпата.

Забележка: Ако моторът не се изкарва от корпуса на помпата:
Отстранете предния капак плоча.

С помощта на гумен чук,внимателно ударете в предната част на коляновия вал на двигателя, който преминава през свързващия прът.

5. Проверете котвеното съоръжение на края на мотора за повреда или прекомерноизносване. Ако това съоръжение е напълно или износено, заменете целия мотор.
6. Отстранете и инспектирайте втория етап предавка за повреда или износване. Сменете, ако е необходимо.
7. Отстранете и проверете зъбното колело ако има следи от възел, повреда или износване. Сменете,ако е необходимо.
8. Сглобете на ново помпата чрез обръщане на горните стъпки. По време на сглобяване,се уверете,че шайбите на тягата е на мястото си

## ЗАБЕЛЕЖКА: Зареждане на скоростна кутия с пет унции масло

## Смяна на сондата

1. Разхлабете и отстранете четирите винта на предния капак.Отстранете предния капак.
2. Спрете машината в долната част на своя ход,така че буталото е в най-ниското си положение. Изключете машината.

## Предупреждение

Преди да продължите, да следвате процедурата за освобождаване на налягането е посочено по-горе в настоящото ръководство.Освен това,следвайте всички други предупреждения за намаляване на риска от нараняване инжекция,нараняване от подвижните части или токов удар. Винаги изключвайте машината преди обслужване!

3. Наклонете отново помпата за лесен достъп до секцията течност.
4. Използвайки3/8"шестнадесетичен ключ, разхлабете и свалете двата монтажни винта.
5. Дръпнете блок на помпата надолу приблизително1/2¡±от корпуса на помпата, за да изчистите сондата.
6. Плъзнете блок помпа и буталния прът напред до буталния прът е от Т-слот на мотовилката.
7. Разхлабете и премахване на контрола на четири електронен налягане (ЕПК) монтаж винтове.
8. Дръпнете резервно ЕПК за достъп до сондата приставка.
9. Разкачете датчика за връзката от ЕРС борда място"JP3"(виж електрическата схеми в раздела Части Списък на това ръководство).
10. Използвайки1/8"шестнадесетичен ключ,разхлабете и премахване на винт отдолната част на корпуса на помпата.
11. Плъзнете датчика от дъното на корпуса на помпата.
12. Поставете новия датчик в корпуса на помпата.
13. Завийте винта в корпуса на помпата и го затегнете.
14. Включете датчика за връзка в ЕРС борда на място"JP3"(виж електрическата схеми в раздела Части Списък на това ръководство).

## ВНИМАНИЕ

Уверете се, че сондата е правилно подравнен с отвора в блока на На помпата по време на сглобяването.неправилно привеждане в съответствие може да доведе до увреждане на уплътнението на сондата.

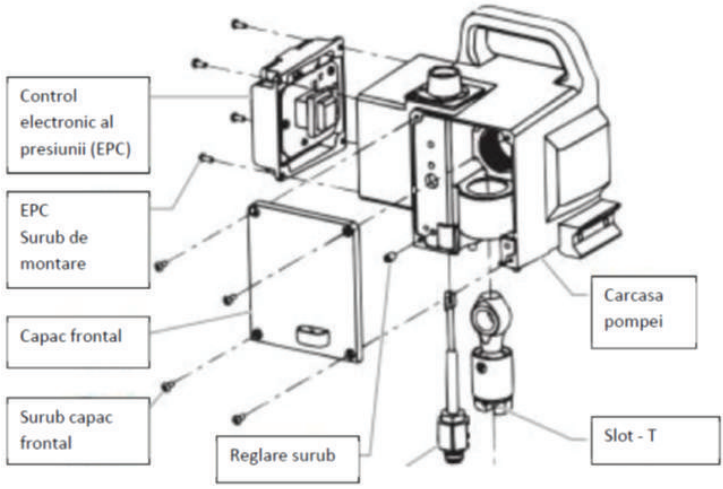


Смяна на нулевия / клапан за спрей Извършете следната процедура като се използва първичен / спрей за замяна на вентил комплект

**1.**Бутнете щифта жлеб от дръжката на клапана.
**2.**Свалете дръжката клапан и камерната база.
**3.**Използвайте гаечен ключ, и премахнете клапан възела на картера.
**4.** Уверете се,че уплътнението е на мястото си.
Затегнете здраво с гаечен ключ.
**5.** Поставете гърбицата на базата през клапан възела на картера. Смажете камерната база с грес и подредете камера с блока на помпата.
**6.** До отвора на основата на вентила с дупката в дръжката на вентила.
**7.** Вмъкнете каналнаият щифт в дръжката на клапани през клапана за осигуряване на дръжката на вентила в отворено положение.

## Обслужване на течност секция

Използвайте следните процедури за обслужване на клапаните в секцията течност.Изпълнете следните стъпки, преди да извършвате всяко техническо обслужване на секцията течност.

1. Разхлабете и отстранете четирите винта в предния капак. Отстранете предния капак.
2. Спрете машината в долната част на своя ход,така че буталото да е в най-ниското си положение. Изключете и изключете машината.

Преди да продължите, да следвате процедурата за освобождаване на налягането посочено по-горе в настоящото ръководство.Освен това, следват всички други предупреждения за намаляване на риска от нараняване инжекция, нараняване от подвижните части или токов удар. Винаги изключвайте машината преди обслужване!

Възможно е,
клапаните, да не могат да паснат в седалката правилно заради отломки .Използвайте следните инструкции започистване на клапаните и да се обърне или подмени седалката.

1. Използвйки гаечен ключ, премахнете корпуса на крак клапа от блока на помпата.
2. Почистете всякакви отломки в корпуса на смукателен клапан и разгледайте корпуса на клапана и гнездото. Ако седалката е повреден, обратни или замениседалката.
3.Използване3/8"хексгаеченключ, разхлабете и отстранете корпуса на изпускателения клапан от буталния прът.
4. Почистете всякакви отломки и разгледайте корпуса на клапана и гнездото. Ако седалката е повредена, отместете или сменете мястото.
5..Премахнете, почистете и инспектирайте горната клетка и горната част на топката.Сменете,ако те са износени или повредени.
6. Сглобете наново клапаните чрез обръщане на стъпките по-горе.

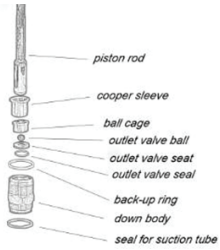


ЗАБЕЛЕЖКА: Винаги обслужвайте изпускателния клапан с буталния прът, прикрепен към помпата. Това ще попречи на буталния прът да се върти по време на демонтаж на изпускателния клапан.

## Смяна на течност секция

ЗАБЕЛЕЖКА: Фабричните опаковки те са черни на цвят. Опаковките за сервоз в комплекта за замяна са бели.
1. Отстранете вентил крака и изпускателни клапани възли с помощта на стъпките в °Обслужване на валове**i±**процедура по-горе.
2. Използвайки**3/8i±**шестнадесетичен ключ, разхлабете и свалете двата помпови блока.
3. Дръпнте блока на помпата надолу приблизително **1 / 2i ±** от корпуса на помпата.
4. Плъзнете блок помпата и буталния прът напред до буталния прът Т-слот на мотовилката.
5. Плъзнете буталния прът навън през дъното на блока на помпата
6. Разхлабете и премахнете на контра гайката и бутало водача в блока на помпата.
7. Отстранете горните и долните опаковки от блока на помпата.
8. Почистете блока на помпата и инсталирайте нови горни и долни.Вижте илюстрацията по-долу за правилна ориентация.
9. Проверете буталния прът за износване и замени, ако е необходимо.
10. Сглобете наново модула на изпускателен клапан в буталния прът. Затегнете корпуса на изпускателния клапан с гаечен ключ до край.
Никога не използвайте гаечен ключ върху самото бутало.Това може да доведе до увреждане и изтичане на буталата.
11. Поставете водача на буталото в гайката на фиксатора.Прокарайте гайката в блока на помпата, докато тя ви е ръката.
12. (Включени в в ремонтния комплект) над горната част на буталния прът и вмъкването буталния прът през дъното на блока на помпата.С помощта на гумен чук, ударете долната част на буталния прът леко докато буталния прът е в положение в блока на помпата.

ЗАБЕЛЕЖКА: Намажете буталния прът с грес, преди да го поставите в блока на помпата.

13. С гаечен ключ,затегнете гайката .
14. Плъзнете горната част на буталния прът в Т-слот на мотовилката.
15. Блока под корпуса на помпата и натиснете нагоре, докато легне върху корпуса на помпата.

Уверете се, че сондата е правилно подравнена с отвора на блока помпата по време на сглобяването. Неправилното подреждане може да доведе до увреждане на уплътнението на сондата.

16. Навийте винтовете през блока на помпата и в корпуса на помпата.Затегнете здраво.
17. Сглобете наново блока на крака на клапан в блока на помпата.
18. Поставете фиксиращата скоба в крак клапана за осигуряване на засмукването.
19. Завийте маркуча за връщане в блока на помпата и гозатегнете.
20. Поставете предния капак на корпуса на помпата в сигурна позицията с помощта на четири винта на предния капак.
21. Включете машината,като следвате процедурата в**±**Работа**i** част на това ръководство и проверете за течове.

ЗАБЕЛЕЖКА: Сервизние комплект е на разположение.
За най-добри резултати, използвайте всички части, доставени в този комплект.

## Пистолетен Филтър

1. Плъзнете заключването на пистолет спусъка в отключено положение.
2. Разхлабете и свалете дръжката от тялото на пистолета.
3. Навийте по посока на часовниковата стрелка, развийте филтъра от тялото на пистолета.
4. Навийте по посока на часовниковата стрелка, винто образен или новия филтър и почистете тялото на пистолета.
5. Уверете се, че уплътнението на водача на дръжката пасва в тялото на пистолета докрай.
6. Преместете заключването на спусъка на пистолета в заключено положение.

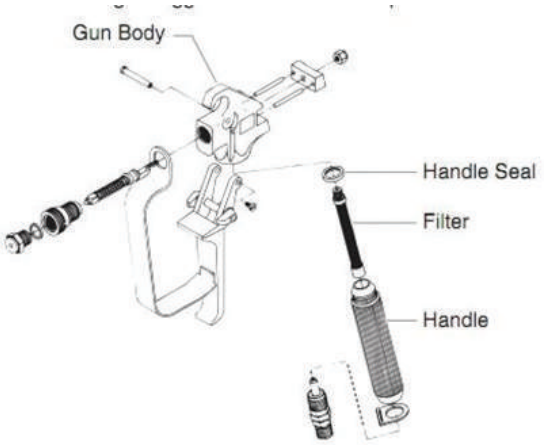


ЗАБЕЛЕЖКА: За повече подробности,информация,номер на части монтажни чертежи в по-голям мащаб, моля, вижте Ръководството.

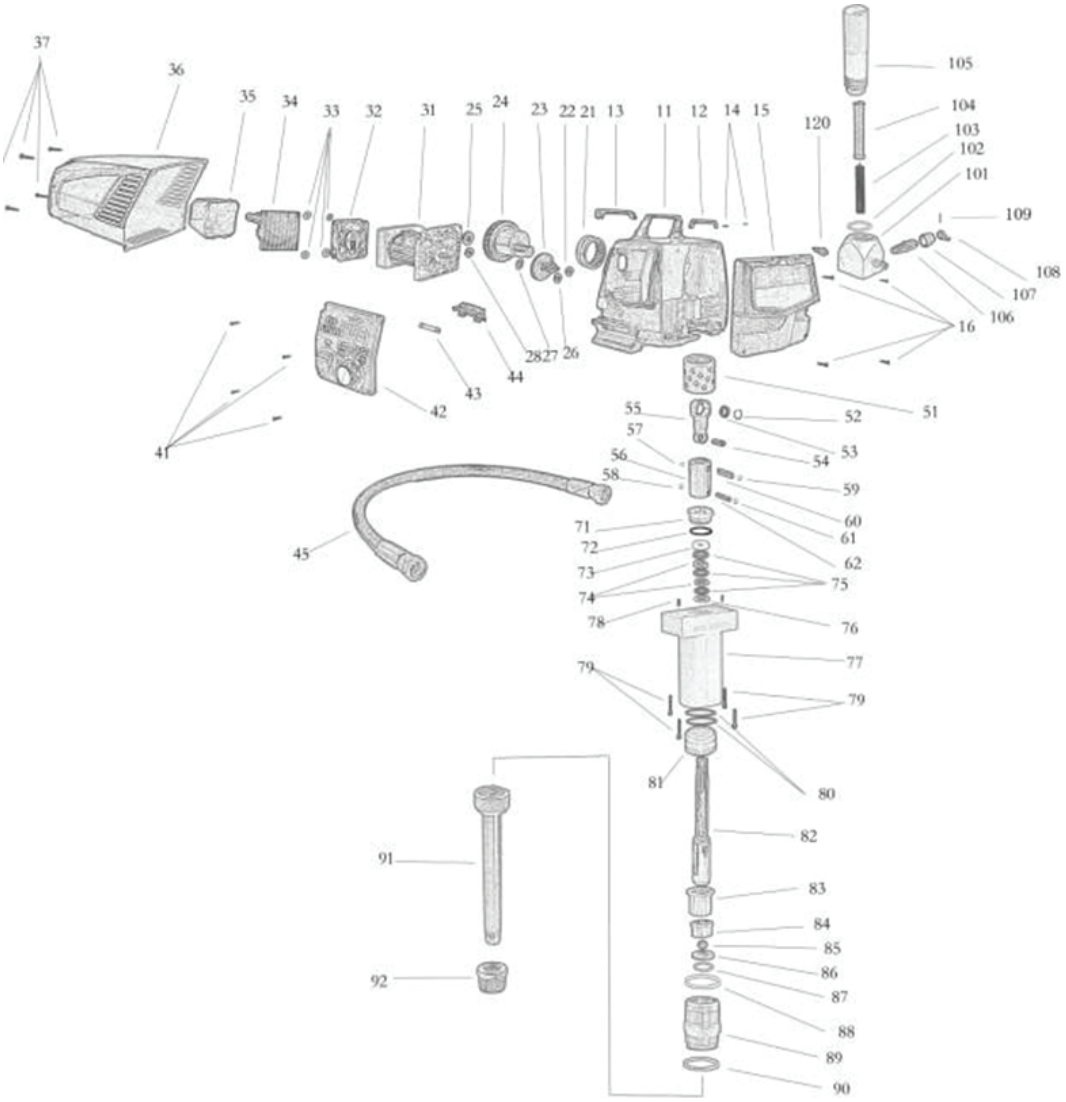
37
36
35
34
33
32
31
25
24
23
22
21
13
11
12
14
15
120
105
104
103
102
101
109
108
107
106
16
51
52
53
54
55
57
56
58
59
60
61
62
75
76
77
79
79
80
81
82
83
84
85
86
87
88
89
90
91
92
41
42
43
44
28
27
26
45
71
72
73
74
78

| | | | |
|---|---|---|---|
| 11 | Скоростна кутия | 12 | Ръкохватката (отпред) |
| 13 | Дръжка (гръб) | 14 | Завийте за дръжка |
| 15 | Преден капак | 16 | Завийте за преден капак |
| 21 | Коляновия вал лагер **NK50 / 25** | 22 | Като **6201** |
| 23 | Предавка | 24 | колянов вал |
| 25 | **6204** | 26 | Като **6201** |
| 27 | уплътнител | 28 | Като **6201** |
| 31 | Мотор | 32 | Вентилатор |
| 33 | уплътнител | 34 | Задвижващо устройство |
| 35 | Задвижващ се капак | 36 | **Motor** капак |
| 37 | Завийте моторния капак | 41 | Завийте контрол на борда |
| 42 | Табло за управление | 43 | Предпазител |
| 44 | Държач за предпазител | 45 | Свързване на маркуча |
| 51 | Графит мед втулка | 52 | Стяга пролетта |
| 53 | Като **NK22 / 20** | 54 | Графит мед втулка |
| 55 | Предавателен лост | 56 | Бутало |
| 57 | Стягаща пружина | 58 | Стягаща пружина |
| 59 | Стягаща пружина | 60 | Вал щифт |
| 61 | Стягаща пружина | 62 | Кръгла щифт |
| 71 | Медена капачка | 72 | О-пръстен |
| 73 | **Spacer** | 74 | Горна **V**-опаковъчно |
| 75 | Долна **V**-опаковъчно | 76 | Горна о-млечна вечеря седалка |
| 77 | Тялото на помпата | 78 | Направляващ щифт |
| 79 | Винт | 80 | Долна опаковане О-пръстен |
| 81 | Долна печат | 82 | Биела |
| 83 | Меден ръкав | 84 | Клетка на топчето |
| 85 | **Outlet** сферичен кран | 86 | **Outlet** седалка клапан |
| 87 | **Outlet** Капачката | 88 | Резервна пръстен |
| 89 | Долно тяло | 90 | Уплътнение за смукателна тръба |
| 91 | Маркуч за засмукване | 92 | Смукателен филтър |
| 101 | Помпа филтър седалка | 102 | О-пръстен |
| 103 | Помпа филтър пружина | 104 | Помпа филтър |
| 105 | Филтър | 106 | Председателя / спрей клапан |
| 107 | Релефи | 108 | Лост |
| 109 | Кръгъл щифт | 120 | Сензор за налягане |

# Troubleshooting

| Problem | Cause | Solution |
|---|---|---|
| The unit will not run. | 1. The unit is not plugged in. | 1. Plug the unit in. |
| | 2. ON/OFF switch is defective. | 2. Replace the ON/OFF switch. |
| | 3. The pressure is set too low (pressure control knob set at minimum setting does not supply power to unit). | 3. Turn the pressure control knob clockwise to supply power to the unit and increase the pressure setting. |
| | 4. Faulty or loose wiring. | 4. Inspect or take to a DP authorized service center. |
| | 5. Excessive motor temperature. | 5. Allow motor to cool. |
| The unit will not prime. | 1. The PRIME/SPRAY valve is in the SPRAY position. | 1. Rotate the PRIME/SPRAY valve clockwise to the PRIME position. |
| | 2. Air leak in the siphon tube/suction set. | 2. Check the siphon tube/suction set connection and tighten or re-tape the connection with Teflon tape. |
| | 3. The pump filter and/or inlet screen is clogged. | 3. Remove the pump filter element and clean. Remove the inlet screen and clean. |
| | 4. The siphon tube/suction set is clogged. | 4. Remove the siphon tube/suction set and clean. |
| The unit will not build or maintain pressure. | 1. The spray tip is worn. | 1. Replace the spray tip following the instructions that came with the spray gun. |
| | 2. The spray tip is too large. | 2. Replace the spray tip with a tip that has a smaller orifice following the instructions that came with the spray gun. |
| | 3. The pressure control knob is not set properly. | 3. Turn the pressure control knob clockwise to increase the pressure setting. |
| | 4. The pump filter, gun filter, or inlet screen is clogged. | 4. Remove the pump filter element and clean. Remove the gun filter and clean. Remove the inlet screen and clean. |
| | 5. Material flows from the return hose when the PRIME/SPRAY valve is in the SPRAY position. | 5. Clean or replace the PRIME/SPRAY valve. |
| | 6. Air leak in the siphon tube/suction set. | 6. Check the siphon tube/suction set connection and tighten or re-tape the connection with Teflon tape. |
| | 7. There is external fluid leak. | 7. Check for external leaks at all connections. Tighten connections, if necessary. |
| | 8. There is an internal fluid section leak (packings are worn and/or dirty, valve balls are worn). | 8. Clean the valves and service the fluid section following the "Servicing the Fluid Section" procedure in the Maintenance section of this manual. |
| | 9. Worn valve seats | 9. Reverse or replace the valve seats following the "Servicing the Fluid Section" procedure in the Maintenance section of this manual. |
| | 10. Motor powers but fails to rotate | 10. Take unit to a DP authorized service center. |
| Fluid leakage at the upper end of the fluid section. | 1. The upper packings are worn. | 1. Repack the pump following the "Servicing the Fluid Section" procedure in the Maintenance section of this manual. |
| | 2. The piston rod is worn. | 2. Replace the piston rod following the "Servicing the Fluid Section" procedure in the Maintenance section of this manual. |

# ИЗИСКВАНИЯ

| Технически данни | | |
|---|---|---|
| Модел | PAZ-6335i | PAZ-6336ib |
| Тип на помпата | бутало | |
| мощност | 230V - 50 Hz | |
| Контрол на налягането | електронен | |
| Максимално налягане | 210 bar/3050 psi | |
| Работно налягане | 170 bar | 150 bar |
| Максимално налягане тръба | 800 bar/11620 psi | 800 bar/11620 psi |
| Макс | 5.0l/min. | 6.0l/min |
| Дюза макс. | 0.035"/ 0.88 mm - 1 pistola<br>0.033"/0.83 mm - 2 pistole | |
| Максимална дължина тръба | 90 m | |
| Разстояние на приложение | 40 cm | |
| Вискозитетът е разрешен | Средно - високо | |
| Препоръчителен обем от работен материал | 60.000 l | |
| Мощност на мотора | 2000 W | 2500 W |
| Тип на електрическия двигател | Постоянен магнит | |
| Тегло на машината | 43 kg | |

# ЛИСТ ЗА РЕМОНТ ПРЕЗ ГАРАНЦИОННИЯ ПЕРИОД

| № | Дата на приемане | Описание на дефекта | Извършен ремонт | Удължаване на гаранционния период | Място за печат |
|---|---|---|---|---|---|
| 1 | | | | | |
| 2 | | | | | |
| 3 | | | | | |
| 4 | | | | | |
| 5 | | | | | |

## ОТОРИЗИРАН СЕРВИЗ ЗА:


Italia Star Com Due S.R.L.
km 13.2 Bucureşti - Piteşti highway
Chiajna - Ilfov - Romania
Tel: 004 / 021.433.03.27
Fax: 004 / 021.433.03.26
info@italiastar.ro www.italiastar.ro


# ГАРАНЦИОННА КАРТА

Серия АА №._____

Марка на продукта:_____

Модел:_____

Серия №:_____

Аксесоари:_____

**Продавач:**_____

Подпис и печат:_____

**Купувач:**_____

Адрес:_____

Дата на закупуване:_____

Подпис / печат:_____

**ДИСТРИБУТОР:** .....

ИМЕ: .....

e-mail: .....

АДРЕС: .....

*Потвърждавам, че съм получил продукта в перфектно работно състояние, заедно с ръководство за употреба на Български език, и съм напълно наясно, че тази гаранционна карта е валидна само ако е придружена от фактура за покупка и от касов бон или квитанция. Ако продуктът не е придружен от гаранционната карта, или гаранционния срок е изтекъл или анулиран от сервиза поради употреба в необичайни условия съгласно параграф 5, ремонтът ще се извърши с мое съгласие срещу заплащане.*

## *Гаранционни условия*

1. Гаранционният срок е ..... месеца от датата на закупуване на машината, съответно стандартните аксесоари, влизащи в състава му (закупени едновременно с продукта, без които машината не може да работи).
2. Гаранцията се предоставя съгласно действащото Българско законодателство към момента на покупката, и се прилага само ако машината е използвана правилно (в съответствие с инструкциите за употреба) и е валидна само ако е придружена от фактурата за покупка и гаранционната карта, и двете в оригинал.
3. В случай на повреда при нормална употреба по време на гаранционния период, продуктът ще бъде ремонтиран безплатно в офисите, посочени в картата.
4. Този продукт е съставен от различни механични и електронни части, които изискват стриктно спазване на условията на работа, транспортиране, съхранение, експлоатация, поддръжка и ремонт, предвидени в инструкцията за употреба.
5. Ситуации, които водят до излизане от гаранцията на продукта:

■ При неспазване на условията за манипулиране, транспортиране, съхранение, монтаж, пускане в експлоатация, експлоатация и поддръжка, предоставени в ръководството за употреба, или в условия, които противоречат на румънските технически стандарти;

Гаранционните документи не са представени, те са били повредени / променени или нечетливи;

■ Машината има повреди, причинени от механични инциденти, натъртвания, шокове, проникване на течности, излагане на огън, злоупотреба или небрежност, промени в състоянието на машината, съхраняване в неподходящи условия -многократна работа в режим на големи температурни разлики, които причиняват явлението вътрешен "конденз", прекомерно излагане на влага или слънчева светлина, небрежност при употреба;

■ Машината е била използвана с аксесоари, различни от препоръчаните от производителя

6. Загуба на гаранционната карта предопределя излизането от гаранция за продукта.
7. . Непопълването или неправилното попълване на гаранционната карта предполага вина на продавача.
8. Срокът на гаранцията се удължава, с времето от датата на предаване на продукта на сервиза, до датата на пускане в употреба на продукта. Удължаването на гаранционният срок се вписва в гаранционната карта.
9. Средният срок на употреба на продукта е 4 години. Italia Star Com Due осигурява срещу заплащане ремонти извън гаранционния срок, или ако продуктът е излязъл от гаранция, през целия среден срок на употреба на продукта.
10. На Купувачът е било показано правилното функциониране на машината и му е обяснено как да се използва. Купувачът е проверил доставния инвентар на продукта, включително наличието на ръководство за употреба на Български език. Купувачът е запознат с целостта на болтовете?? и отличителните знаци на машината.
11. В случай на повреда на машината, купувачът ще трябва да отиде до един от офисите и сервизните центрове, посочени в картата. Ако клиентът не живее в същия град където са сервизните центрове, посочени в картата, клиентът трябва да отиде до магазина откъдето е закупил продукта, като продавачът е длъжен да попълни приемо-предавателния протокол, да отбележи посочените повреди, да изпрати машината чрез куриер (Спиди, Еконт и т.н.) до един от сервизните центрове, посочени в картата, и да заплати необходимите такси за транспорт.

12.Гаранцията не засяга правата, предоставени на потребителите чрез приложимото действащо законодателство (Закон 449/2003, Правителствена Наредба 21/1992)??, нито правата на потребителя по отношение на дилъра, породени от договора за продажба.

***ГАРАНЦИОННАТА КАРТА НЕ МОЖЕ ДА СЕ ПРЕХВЪРЛЯ***

оторизиран сервизен

Име: _____

Адрес: _____

Телефон: _____

Е-мейл: _____

Italia Star Com Due S.R.L.
004/021.433.03.27
info@italiastar.ro
www.italiastar.ro

Kérjük, olvassa el és őrizze meg ezt a kézikönyvet. A termék összeszerelése, üzembe helyezése, kezelése vagy karbantartása előtt gondosan olvassa végig. A biztonsági utasítások betartásával biztosíthatja Ön és környezete védelmét. Az utasítások figyelmen kívül hagyása személyi sérülésekhez és/vagy anyagi károkhoz vezethet! Őrizze meg az utasításokat, hogy később is rendelkezésére álljanak.

# Tartalomjegyzék


| | |
|---|---|
| Biztonsági óvintézkedések | 64 |
| Általános leírás | 65 |
| Üzemeltetés | 66 |
| Üzembe helyezés | 66 |
| Felkészülés a festésre | 67 |
| Festés | 68 |
| Nyomásmentesítési eljárás | 68 |
| Festékszórás | 68 |
| A festékszórási eljárás | 69 |
| Gyakorlás | 70 |
| Tisztítás | 70 |
| A szórófej tisztítása | 70 |
| Karbantartás | 71 |
| Általános karbantartási és szervizelési utasítások | 71 |
| A motorszerelvény cseréje | 71 |
| Az áttétel cseréje | 72 |
| A jelátalakító cseréje | 72 |
| A PRIME/SPRAY szelep cseréje | 73 |
| A folyadékszerelvény karbantartása | 73 |
| Szűrőcsere | 74 |
| Alkatrészek | 76 |
| A folyadékszerelvény | 77 |
| Hibaelhárítás | 79 |
| KÖVETELMÉNYEK | 80 |

# Biztonsági óvintézkedések

A jelen kézikönyv olyan információkat tartalmaz, amelyeket a berendezés használata előtt el kell olvasni és meg kell érteni. Ha a kézikönyv bizonyos részein az alábbi szimbólumok valamelyikét látja, az adott részre fordítson különös figyelmet, és ügyeljen az óvintézkedés betartására.

Ez a jel olyan potenciális veszélyforrásra hívja fel a figyelmet, amely súlyos sérülést vagy halált okozhat. A jelet fontos biztonsági tudnivalók követik.

Ez a szimbólum az Önt vagy a berendezést fenyegető potenciális veszélyforrásra hívja fel a figyelmet. A jelet fontos információk követik, melyek arról tájékoztatják, hogy miként kerülheti el a kisebb sérülésekkel vagy a gép károsodásával járó balesetet.
MEGJEGYZÉS: A megjegyzésekre különös figyelmet kell fordítani, ugyanis fontos információkkal szolgálnak.
Balesetmegelőzés:
SOHA ne célozzon be testrészt a festékszóróval.
SOHA, semmilyen testrészével ne érintse a kiáramló festéket.

## NE érintse a szivárgó folyadéktömlőt.

SOHA ne helyezze a kezét a festékszóró elé. A védőkesztyű nem képes védelmet biztosítani az injekciós sérüléssel szemben.
MINDIG zárja le a festékszóró ravaszát, kapcsolja ki a szivattyút, és teljesen nyomásmentesítse a gépet szervizelés előtt, a szórófej vagy a védőburkolat tisztítása előtt, illetve, ha felügyelet nélkül hagyja a gépet. A motor kikapcsolása nem nyomásmentesíti a készüléket. A nyomásmentesítéshez a PRIME/SPRAY szelepfogantyút a PRIME állásba kell fordítani. Lásd a szivattyú kézikönyvében található NYOMÁSMENTESÍTÉS fejezetet.
MINDIG hagyja fent a szórófej védőburkolatát festékszórás közben. A védőburkolat biztosít némi védelmet is, de elsősorban figyelmeztető eszköz.
MINDIG távolítsa el a szórófejet a rendszer öblítéséhez vagy tisztításához. A kopás vagy nem megfelelő használat következtében a festéktömlő szivároghat. Az ilyen szivárgások képesek festéket injektálni a bőr alá. Minden használat előtt ellenőrizze a tömlőt.
SOHA ne használjon működő zárószerkezet vagy védőburkolat nélküli szórópisztolyt.
Minden tartozék legalább 3200 PSI / 220 BAR besorolású kell, hogy legyen. Ide értendők a szórófejek, szórópisztolyok, hosszabbítók és tömlők is.

## MEGJEGYZÉS AZ ORVOS SZÁMÁRA:

A bőrbe való befecskendezés traumás sérülés. Az ilyen jellegű sérülést a lehető leghamarabb kezelni kell. NE késleltesse a kezelést a toxicitás megállapítása érdekében. Egyes bevonatok toxikus hatásúak lehetnek, ha közvetlenül a véráramba kerülnek. Ajánlatos lehet konzultálni plasztikai sebésszel vagy rekonstruktív kézsebésszel.

ROBBANÁS- ÉS TŰZVESZÉLY - Az oldószer- és festékgőz robbanás-, illetve tűzveszélyes lehet, és ezzel súlyos sérülést és/vagy anyagi kárt okozhat.

## MEGELŐZÉS:

1. Gondoskodjon a megfelelő ki- és bemeneti légáramlásról, hogy a festékszórás területén belül ne halmozódjanak fel tűzveszélyes gőzök.

2. A tápkábelek környezetében kerüljön minden gyújtóforrást, például statikus elektromos kisülést, elektromos készüléket, nyílt lángot, őrlángot, forró tárgyat és szikrát.
3. A festékszórás területén dohányozni tilos.
4. Működő tűzoltó készülékkel kell rendelkezni.
5. A szivattyút jól szellőző helyiségbe, legalább 6,1 méter (20 láb) távolságra kell elhelyezni a beszórandó tárgytól (szükség esetén hosszabb tömlőt kell alkalmazni). A gyúlékony gőzök gyakran sűrűbbek a levegőnél, ezért a padló közelében igen jó szellőztetést kell biztosítani. A szivattyúnak szikrát gerjesztő alkatrészei is vannak, amelyek képesek belobbantani a gyúlékony gőzöket.
6. A permetezőterületen és környékén lévő berendezéseket és tárgyakat a statikus szikrázás megakadályozásához megfelelően földelni kell.
7. Csak vezetőképes vagy földelt nagynyomású folyadéktömlőt használjon. A festékpisztolyt tömlőcsatlakozásokon keresztül kell földelni.

8. A tápkábelt földelt áramkörhöz kell csatlakoztatni. A készüléket mindig különálló fémtartályba ürítse ki, alacsony szivattyúnyomás mellett, a szórófej eltávolítása után. A megfelelő földeléshez szorítsa a festékpisztolyt a tartály oldalához, így megakadályozható a statikus szikrázás.
9. Kövesse a festékanyagok és oldószerek gyártóinak figyelmeztetéseit és utasításait.
10. Csak nagyon körültekintően szabad 21 °C (70 °F) alatti lobbanáspontú anyagokat használni. A lobbanáspont az a hőmérséklet, amelyen a folyadék elegendő gőzt képez a gyulladáshoz.
11. A műanyag statikus szikrázást okozhat. Soha ne hagyjon szabadon függő műanyag elemeket a zárt festékszórási helyiségben. A tűzveszélyes anyagok festékszórása során ne használjon műanyag védőburkolatot.
12. A készülék öblítését a lehető legalacsonyabb nyomáson végezze.

## Földelési utasítások

Ezt a készüléket földelni kell. Elektromos rövidzárlat esetén a földelés elvezeti az elektromos feszültséget, így csökkenti az áramütés kockázatát. A termék kábeléhez földelővezeték is tartozik, megfelelő földelő csatlakozóval együtt. A csatlakozót a helyi szabályozásoknak megfelelően felszerelt és földelt hálózati aljzathoz kell csatlakoztatni.

VESZÉLY -- A földelő csatlakozó nem megfelelő beszerelése áramütést okozhat. Ha a kábel vagy a csatlakozó javítást vagy cserét igényel, ne csatlakoztassa a zöld földelő vezetéket egyik lapos csatlakozóhoz sem. A zöld (esetleg sárga csíkokkal ellátott) szigetelésű vezeték a földelő vezeték: azt kell a földelő csaphoz csatlakoztatni.

Amennyiben a földelési utasításokat nem találja teljesen egyértelműnek, vagy kétségei merülnek fel afelől, hogy a termék megfelelően földelt-e, konzultáljon szakképzett villanyszerelővel vagy szerviz személyzettel. Ne módosítsa a mellékelt csatlakozót. Ha a csatlakozó nem illeszkedik a hálózati aljzatba, kérjen meg egy szakképzett villanyszerelőt, hogy szerelje fel a megfelelő aljzatot.

## Általános leírás

Ez a levegő nélküli permetező egy precíziós elektromos kéziszerszám, amely sokféle anyag festékszórására alkalmas. Olvassa el és kövesse figyelmesen ezt az útmutatót a kezelési utasítások, karbantartási és biztonsági információk megfelelő betartása érdekében.

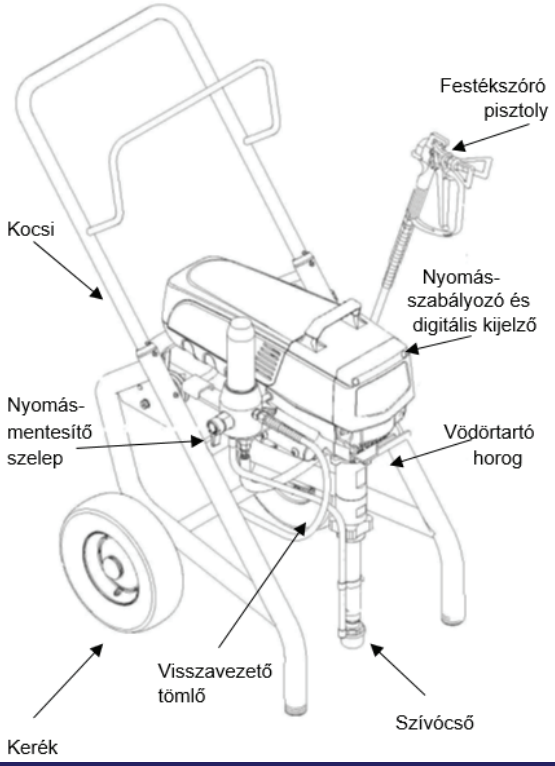

## Üzemeltetés

A berendezés rendkívül nagy nyomású folyadékáramot gerjeszt. A berendezés használata előtt gondosan olvassa el a jelen kézikönyv elején található „Biztonsági óvintézkedések" fejezet figyelmeztetéseit.

## Üzembe helyezés

Az elektromos egység tápkábelének csatlakoztatása előtt végezze el a következő eljárást:
1. Ellenőrizze, hogy a szívócső és a visszavezető tömlő szorosan rögzítve van-e.
2. Csavarkulccsal szorosan erősítsen a készülékhez legalább 15 méter (50 láb) 1/4" légmentes nejlon festékszóró tömlőt.
3. Rögzítsen egy légmentes szórópisztolyt a festékszóró tömlőhöz. Két csavarkulcs segítségével (egy a szórópisztolyon, egy pedig a tömlőn) szorosan húzza meg.
MEGJEGYZÉS: Még ne csatlakoztassa a szórópisztolyhoz a festékszóró fejet. Ha már csatlakoztatva van, távolítsa el azt.
Győződjön meg róla, hogy minden légtelenített tömlő és szórópisztoly elektromosan földelt, és legalább 3200 psi (220 bar) besorolású.
4. Győződjön meg róla, hogy a nyomásszabályzó gomb OFF (kikapcsolt) állapotban van, a fekete zónában.
5. Ellenőrizze, hogy az ON/OFF kapcsoló OFF (kikapcsolt) állapotban van.
6. Töltse fel az olajtartó edényt egy evőkanálnyi dugattyútömítő kenőanyaggal (dugattyú kenőanyag).
Soha ne működtesse a készüléket több, mint tíz másodpercig folyadék nélkül. A készülék folyadék nélküli használata annak idő előtti kopását okozhatja.
7. Ellenőrizze, hogy az elektromos tápszolgáltatás 220 V/50 Hz.
8.Csatlakoztassa a tápkábelt egy megfelelően földelt csatlakozóaljzatba, amely legalább 8 méter (25 láb) távolságra van a permetező területtől.
Mindig legalább 12-es kaliberű, háromvezetékes hosszabbító kábelt használjon földelt dugóval. Soha ne távolítsa el a harmadik szálat, és ne használjon adaptert.

## Az új festékszóró előkészítése

Ha a készülék új, akkor a folyadékszerelvényben vizsgálati folyadékkal szállítjuk, hogy a szállítás és tárolás során ne érje korrózió. Ezt a folyadékot a festékszórás megkezdése előtt oldószer benzinnel alaposan ki kell tisztítani a rendszerből.
A rendszer előkészítése során mindig tartsa lezárva a festékszóró pisztolyt.
1. Helyezze a szívócsövet egy oldószer benzines tartályba.
2. Helyezze a visszavezető tömlőt egy fém hulladéktartályba.
3. A fel/le nyomásvezérlő gombokkal állítsa a nyomást a minimálisra („Min" beállítás).

(óramutató járásával megegyező irány - nagyobb üzemi nyomás)

4. Húzza le a PRIME/SPRAY szelepet a PRIME állásba.

5. Kapcsolja be a készüléket az ON/OFF kapcsoló ON (bekapcsolt) helyzetbe kapcsolásával.

6. Hagyja, hogy a festékszóró 15-30 másodpercen keresztül ürítse a vizsgálati folyadékot a visszavezető tömlőn keresztül a hulladéktartályba.
7. Kapcsolja ki a készüléket az ON/OFF kapcsoló OFF (kikapcsolt) helyzetbe kapcsolásával.

## Felkészülés a festésre

Festés előtt fontos ellenőrizni, hogy a rendszerben lévő folyadék kompatibilis-e a használandó festékkel. MEGJEGYZÉS: Amennyiben a festék és a folyadék egymással nem kompatibilis, a szelepek zárt állapotba beszorulhatnak. Ez esetben szét kell szerelni és meg kell tisztítani a festékszóró gép folyadékszerelvényét.

1. Helyezze a szívócsövet a megfelelő oldószer tartályába. A latex festékhez például a víz számít megfelelő oldószernek, az olaj alapú festékekhez pedig az oldószer benzin.
2. Helyezze a visszavezető tömlőt egy fém hulladéktartályba.
3. A nyomásvezérlő gombokkal állítsa a nyomást a minimálisra („Min" beállítás).
4.Húzza le a PRIME/SPRAY szelepet a PRIME állásba.
5. Kapcsolja be a készüléket az ON/OFF kapcsoló ON (bekapcsolt) helyzetbe kapcsolásával.
6. Hagyja, hogy a festékszóró 15-30 másodpercen keresztül ürítse a régi oldószert a visszavezető tömlőn keresztül a fém hulladéktartályba.
7. Kapcsolja ki a készüléket az ON/OFF kapcsoló OFF (kikapcsolt) helyzetbe kapcsolásával.
MEGJEGYZÉS: Bizonyosodjon meg róla, hogy a festékszóró pisztolyon nincsen szórófej vagy fejvédő elem.
9. Tolja fel a PRIME/SPRAY szelepet a SPRAY állásba.
9. Kapcsolja be a készüléket.
10. Forgassa a pisztolyzárat nyitott állásba, és ezzel helyezze a festékpisztolyt működőképes állapotba.

Öblítés közben a megfelelő földeléshez szorítsa a pisztolyt a fémtartály széléhez. Ellenkező esetben statikus elektromos kisülés következhet be, ami tüzet eredményezhet.

11. Célozzon a festékszóró pisztollyal a fém hulladéktartályba, majd húzza meg a ravaszt, amíg teljesen el nem fogy a régi oldószer, és a pisztolyból már csak az új oldószer jön.
12. Zárja el a pisztolyt úgy, hogy a pisztolyzáró reteszét zárt helyzetbe fordítja.

13. Tegye le a festékszóró pisztolyt, és fokozatosan növelje a nyomást úgy, hogy a nyomásszabályozó gombot lassan az óramutató járásával megegyező irányba forgatja.
14. Ellenőrizze, hogy az egész rendszer szivárgástól mentes-e. Amennyiben szivárgást észlel, a szerelvények vagy tömlők megszorítása előtt kövesse a jelen kézikönyv "Nyomásmentesítési eljárás" fejezetében található utasításokat.
15. Mielőtt átállna oldószerről festékre, kövesse a jelen kézikönyv "Nyomásmentesítési eljárás" fejezetében található utasításokat.

Amennyiben a készüléket bármilyen célból le kívánja állítani (pl. a festékszóró rendszer bármely alkatrészének karbantartása vagy beállítása, a festékszóró fejek cseréje vagy tisztítása, vagy a tisztításra való felkészülés), előbb mindig kövesse a nyomásmentesítési eljárást.
Festés
1. Helyezze a szívócsövet egy festéktartályba.
2. Helyezze a visszavezető tömlőt egy fém hulladéktartályba.
3. A nyomásvezérlő gombokkal állítsa a nyomást a minimálisra („Min" beállítás).
4.Húzza le a PRIME/SPRAY szelepet a PRIME állásba.
5. Kapcsolja be a készüléket az ON/OFF kapcsoló ON (bekapcsolt) helyzetbe kapcsolásával.
6. Hagyja működni a festékszóró készüléket addig, amíg festék folyni kezd a visszavezető tömlőn keresztül a fém hulladéktartályba.
8. Távolítsa el a visszavezető tömlőt a hulladéktartályból, majd helyezze a festéktartály fölé, normál üzemi helyzetébe.
9. Tolja fel a PRIME/SPRAY szelepet a SPRAY állásba.
10. Kapcsolja be a készüléket.
11. Forgassa a pisztolyzárat nyitott állásba, és ezzel helyezze a festékpisztolyt működőképes állapotba.
(Öblítés közben a megfelelő földeléshez szorítsa a pisztolyt a fémtartály széléhez. Ellenkező esetben statikus elektromos kisülés következhet be, ami tüzet eredményezhet.)
12. Célozzon a festékszóró pisztollyal a fém hulladéktartályba, majd húzza meg a ravaszt, amíg a tömlőből teljesen ki nem ürül a levegő és az oldószer, és a pisztolyból már csak a festék folyik.
13. Zárja el a pisztolyt úgy, hogy a pisztolyzáró reteszét zárt helyzetbe fordítja.
14. Kapcsolja ki a készüléket.
15.Rögzítse a feszékszóró fejet és védőelemét a festékszóró pisztolyhoz, a festékszóró fej, illetve a védőelem kezelési útmutatóinak megfelelően.

POTENCIÁLIS INJEKCIÓS VESZÉLY. A festékszóró pisztolyt kizárólag a védőelemével együtt használja. Csak akkor húzza meg a ravaszt, ha a festékszóró fej vagy a szóró, vagy a nyomásmentesítő állásban van. A festékszóró fej eltávolítása, cseréje vagy tisztítása előtt mindig zárja el a ravasz biztonsági reteszét.
16. Kapcsolja be a készüléket.
17. Lassan növelje a nyomást úgy, hogy a nyomásvezérlő gombot lassan forgassa el az óramutató járásával megegyező irányban a zöld zóna felé, majd egy darab kartonpapíron tesztelje a szórást.
A gomb segítségével állítsa a nyomást addig, amíg a festékszóró pisztolyból teljesen porszerűen száll a festék. Lehetőség szerint tartsa a nyomást a lehető legalacsonyabb szinten, ami még kielégítő porlasztást biztosít.
MEGJEGYZÉS: A festék porlasztásához feltétlenül szükségesnél magasabb nyomás a festékszóró fej idő előtti kopását, és túlzott szórást eredményezhet.

## Nyomásmentesítési eljárás

Amennyiben a készüléket bármilyen célból le kívánja állítani (pl. a festékszóró rendszer bármely alkatrészének karbantartása vagy beállítása, a festékszóró fejek cseréje vagy tisztítása, vagy a tisztításra való felkészülés), előbb mindig kövesse a nyomásmentesítési eljárást.
1. Zárja el a pisztolyt úgy, hogy a pisztolyzáró reteszét zárt helyzetbe fordítja.
2. Kapcsolja ki a készüléket az ON/OFF kapcsoló OFF (kikapcsolt) helyzetbe kapcsolásával.
3. A nyomásszabályozó gombot forgassa el az óramutató járásával ellenkező irányba, OFF (kikapcsolt) állásba.
4. Forgassa a pisztolyzárat nyitott állásba, és ezzel helyezze a festékpisztolyt működőképes állapotba.
5. A megfelelő földeléshez szorítsa a pisztolyt egy fémtartály széléhez. Ellenkező esetben statikus elektromos kisülés következhet be.
6. Húzza meg a festékszóró pisztoly ravaszát, hogy a tömlőben esetlegesen fennmaradó nyomást kiengedje.
7. Zárja el a pisztolyt úgy, hogy a pisztolyzáró reteszét zárt helyzetbe fordítja.
8. Húzza le a PRIME/SPRAY szelepet a PRIME állásba. A pisztolyzáró retesz maradjon zárt állapotban.

## Festékszórás

POTENCIÁLIS INJEKCIÓS VESZÉLY. A festékszóró pisztolyt kizárólag a védőelemével együtt használja. Csak akkor húzza meg a ravaszt, ha a festékszóró fej vagy a szóró, vagy a nyomásmentesítő állásban van. A festékszóró fej eltávolítása, cseréje vagy tisztítása előtt mindig zárja el a ravasz biztonsági reteszét.

## A festékszórási eljárás

Az alábbi eljárás követésével biztosítható a professzionális festési eredmény.
Tartsa a pisztolyt a felszínre merőlegesen, mindig azonos távolságra. Az anyag, a felület vagy a kívánt festési minta típusától függően a pisztolyt a felülettől 30-35 cm távolságra kell tartani.
Mozgassa a pisztolyt egyenletesen a felület mentén, vagy vízszintesen vagy fel-le. Igyekezzen minél egyenletesebb sebességgel mozgatni a pisztolyt, ezzel ugyanis kevesebb festéket fog felhasználni, és egyenletesebben lesz képes applikálni a festékréteget. A megfelelő sebességgel a teljes nedves festékréteg csöpögés- és folyásmentesen felvihető.
Ha a pisztolyt közelebb tartja a felülethez, több festéket fog applikálni, kisebb felületen. Ha a pisztolyt távolabb tartja a felületről, vékonyabb bevonatot és szélesebb szórásképet kap. Ha csöpögést, folyást vagy túl vastag festékréteget tapasztal, váltson egy kisebb nyílású szórófejre. Ha nem jut elég festék a felületre, vagy gyorsabban kívánja elvégezni a festést, nagyobb nyílású szórófejet válasszon.

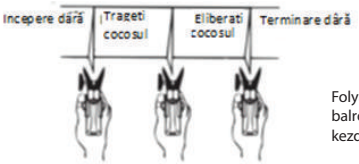


Folyamatos, egyenletes mozgással végezze a festékszórást. Felváltva szórjon balról jobbra, majd jobbról balra. A pisztolyt még a ravasz meghúzása előtt kezdje el mozgatni.

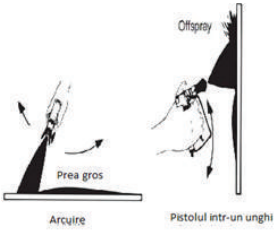


Ne mozgassa ívesen a pisztolyt, és ne tartsa rézsútosan a felülethez. Ez ugyanis egyenetlen festékfelületet eredményez.

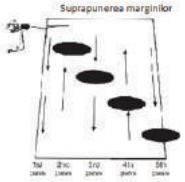


Az egyenletes festékfelülethez elengedhetetlen a festékrétegek megfelelő átfedése. Minden mozdulattal hagyjon némi átfedést. Ha vízszintesen végzi a festékszórást, célozza meg az előző mozdulattal felvitt festékréteg alsó szélét, így 50%-os átfedést biztosít.

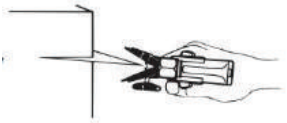

A sarkokhoz és szélekhez a szórási mintázat közepét célozza a sarokba vagy az élre, majd szórja be a felületet függőlegesen, hogy mindkét szomszédos részt körülbelül egyenlő mennyiségű festék érje.

Védőlemez festése esetén célozzon kissé elfelé, ne közvetlenül a védőrétegre, hanem a felület felé. Ezzel megakadályozhatja, hogy a festék alászóródjon.
A festendő ház melletti bokrokat kösse össze, majd vászonruhával fedje le. A ruhát a lehető leghamarabb el kell távolítani. Az ilyen helyzetekben igen hasznosak lehetnek a Titan festékszóró pisztoly kiegészítő elemek.
A festékszóró munkálatok közelében lévő tárgyakat, mint pl. autók, kerti bútorok stb. helyezze arrébb, vagy fedje le. Ügyeljen arra, hogy az egyéb közeli tárgyakat ne érje festék.

## Gyakorlás

1. Ellenőrizze, hogy a festéktömlő nincs összegabalyodva, és nincs éles vágószerszám a közelében.
2. Forgassa el a nyomásszabályzó gombját az óramutató járásával ellentétes irányban, a legalacsonyabb értékre.
3. Tolja fel a PRIME/SPRAY szelepet a SPRAY állásba.
4. A nyomásszabályozó gombot forgassa el az óramutató járásával megegyező irányba, a lehető legmagasabb értékre. A festéktömlő ekkor kimerevedik, ahogy a festék átáramlik rajta.
5. Kapcsolja ki a biztonsági reteszt.
6. Húzza meg a ravaszt, hogy kifújja a levegőt a tömlőből.
7. Amikor a festék eléri a szórófejet, szórja be a tesztfelületet, hogy ellenőrizze a szórásmintázatot.
8. Használja a jó szórásképhez szükséges lehető legalacsonyabb nyomás beállítást. Ha túlságosan magas a nyomás, a szórásmintázat túl világos lesz. Ha viszont a nyomás túl alacsonyra van állítva, akkor foltosodást tapasztalhat, illetve a festék finom porlasztás helyett nagyobb pacákat képez.

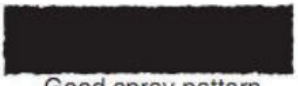

Good spray pattern

Paint tailing pattern

## Tisztítás

Különleges tisztítási utasítások tűzveszélyes oldószerekhez:
A festékszóró pisztolyt lehetőleg mindig kültérben öblítse ki, legalább egy tömlőhosszra a festékszóró szivattyútól.
Ha vizes oldószereket egy gallonos (kb. 4 literes) fém tartályba gyűjt, helyezze azt egy üres, öt gallonos (kb. 19 literes) edénybe, majd öblítse ki az oldószereket.
A területen nem fordulhat elő gyúlékony gőz.
Gondosan kövessen minden tisztítási utasítást.

A festékszórót, a tömlőt és a pisztolyt napi használat után alaposan meg kell tisztítani. Ellenkező esetben felgyülemlik a készülékben a hulladékanyag, ami súlyosan befolyásolja a teljesítményét.
A festékszóró, a tömlő vagy a pisztoly oldószerbenzinnel való tisztítása során mindig a minimális nyomáson, eltávolított festékszóró fúvókával fújjon. A statikus elektromosság felhalmozódása gyúlékony gőzök jelenlétében tűz- vagy robbanásveszéllyel járhat.
1. Kövesse a kézikönyv "Nyomásmentesítései eljárás" című fejezetében található utasításokat.
2. Távolítsa el a pisztoly fúvókáját és a védőelemet, majd használjon ecsetet a tisztításához, a megfelelő oldószerrel.
3. Helyezze a szívócsövet a megfelelő oldószer tartályába. A latex festékhez például a víz számít megfelelő oldószernek, az olaj alapú festékekhez pedig az oldószer benzin.
4. Helyezze a visszavezető tömlőt egy fém hulladéktartályba.
5.Húzza le a PRIME/SPRAY szelepet a PRIME állásba.
6. Forgassa a nyomásszabályozó gombot a CLEAN állásba. Ezzel a nyomást a Turbo Pulse Clean beállításra kapcsolja.
7. Kapcsolja be a készüléket az ON/OFF kapcsoló ON (bekapcsolt) helyzetbe állításával.
8. Hagyja, hogy az oldószer végigkeringjen a készüléken, majd öblítse ki a festéket a visszavezető tömlőből a fém hulladéktartályba.
9. Kapcsolja ki a készüléket az ON/OFF kapcsoló OFF (kikapcsolt) helyzetbe kapcsolásával.
10. Tolja fel a PRIME/SPRAY szelepet a SPRAY állásba.
11. Kapcsolja be a készüléket.

Öblítés közben a megfelelő földeléshez szorítsa a pisztolyt a fémtartály széléhez. Ellenkező esetben statikus elektromos kisülés következhet be, ami tüzet eredményezhet.
12. Tartsa a pisztolyt a fém hulladéktartályba, majd addig húzza a ravaszt, amíg az összes festék ki nem folyik a tömlőből, és a pisztolyból oldószer nem jön.
13. Tartsa lenyomva a ravaszt addig, amíg a pisztolyból kifolyó oldószer tiszta nem lesz.

MEGJEGYZÉS: Hosszú távú, vagy hideg időjárásban történő tároláshoz folyasson át oldószer benzint az egész rendszeren. Latex festék alkalmazása esetén viszont a hosszabb idejű tároláshoz inkább Titan Liquid Shield folyadékkal kevert vizet folyasson át a rendszeren (a cikkszámot lásd a jelen kézikönyv Tartozékok fejezetében).

14. Kövesse a jelen kézikönyv „Nyomásmentesítési eljárás" fejezetében található utasításokat.
15.Húzza ki a készüléket, és tárolja tiszta, száraz helyen.
Ne tárolja a készüléket nyomás alatt.

## Karbantartás

A karbantartási műveletek végrehajtása előtt kövesse a jelen kézikönyvben korábban ismertetett nyomásmentesítési eljárást. Kövessen továbbá minden egyéb utasítást is az injekciós sérülések, továbbá a mozgó alkatrészek vagy áramütés által okozott sérülések kockázatának csökkentése érdekében. Mindig áramtalanítsa a festékszórót szervizelés előtt!
Általános javítási és szervizelési megjegyzések
A következő eszközök szükségesek a permetező javításához:

| | |
|---|---|
| Phillips csavarhúzó | 3/8" imbuszkulcs |
| Hosszú csőrű fogók | 5/16" imbuszkulcs |
| Állítható csavarkulcs | 1/4" imbuszkulcs |
| Gumikalapács | 3/16" imbuszkulcs |
| Lapos csavarhúzó | 5/32" imbuszkulcs |

1. A festékszóró bármely részének javítása előtt gondosan olvassa el az alábbi utasításokat és figyelmeztetéseket.

## FIGYELEM

Az vezetékek eltávolításához soha ne húzza meg azokat. Ellenkező esetben kilazíthatja a csatlakozót.
2. A festékszóró ismételt használata előtt ellenőrizze a javításainak eredményeit, hogy megbizonyosodjon arról, hogy a problémát valóban megoldotta. Ha a festékszóró nem működik megfelelően, olvassa végig ismét a javítási eljárást, és ellenőrizze, hogy mindent megfelelően végzett-e el. Az esetleges egyéb problémák azonosításához lásd a Hibaelhárítási táblázatokat.
3. Amennyiben oldószereket kíván használni a tisztítás során, bizonyosodjon meg arról, hogy a kiszolgáló terület jól szellőzik. Szervizelés közben mindig hordjon védőszemüveget. A használt oldószer típusától függően további védőfelszerelésre is szükség lehet. Mindig vegye fel a kapcsolatot az adott oldószer beszállítójával, és vegye figyelembe ajánlásait.

## A motor cseréje

1. Húzza ki a készüléket.
2. Lazítsa meg és távolítsa el a motorburkolat négy csavarját. Távolítsa el a motorburkolatot.
3. Húzza ki a fekete és piros vezetékeket a szivattyúházból. Húzza ki a fekete és piros vezetékeket a kondenzátorokból. Húzza ki a fekete és piros vezetékeket a motorból.
4. Távolítsa el a kondenzátorokat a rögzítő kapocsról.
5. Lazítsa meg, majd távolítsa el a motor négy rögzítőcsavarját.
6. Távolítsa el a motort a szivattyúházból.
MEGJEGYZÉS: Ha a motort nem tudja eltávolítani a szivattyúházból:
- Távolítsa el az elülső fedéllemezt.
- Gumikalapáccsal óvatosan koppintsa meg a motor hajtókaron áthaladó főtengelyének elülső részét.
7. A motor eltávolítása után ellenőrizze a szivattyúházban található áttételeket, hogy nem sérültek vagy kopottak-e. Szükség esetén cserélje ki az áttételetek.
8. Helyezze be az új motort a szivattyúházba.
MEGJEGYZÉS: Forgassa kézzel a motor ventilátorát, amíg az armatúra fogaskerekei rá nem csatlakoznak a szivattyúház fogaskerekeire.
9. Rögzítse a motort a négy motortartó csavarral.
10. Tolja be a kondenzátorokat az új motoron lévő tartójukba.
11. Csatlakoztassa ismét a vezetékeket (lásd a jelen kézikönyv Alkatrészek listájában található kapcsolási ábrát).
12. Helyezze vissza a motorburkolatot, majd rögzítse a négy tartócsavarral.

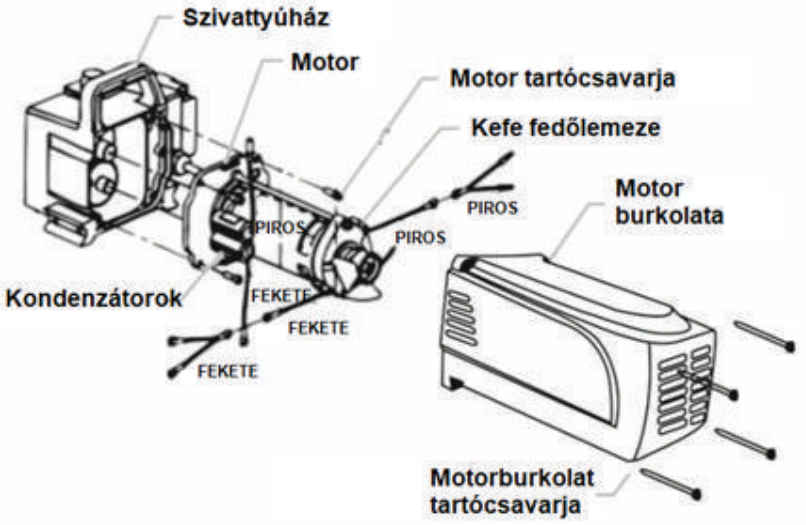


## A motorkefék cseréje

### Ehhez az eljáráshoz használja a motorkefe készletet

1. Lazítsa meg, majd távolítsa el a motorburkolat négy tartócsavarját. Távolítsa el a motorburkolatot.
2. Lazítsa meg és távolítsa el a fedő két csavarját. Távolítsa el a fedőt.
3. Egy kis csavarhúzó segítségével távolítsa el a két műanyag kefe fedőlapot.
4. Távolítsa el a motorról a fekete és piros vezetékeket. Távolítsa el a motorkeféket.
5. Helyezze be az új motorkeféket, majd pattintsa vissza a műanyag kefe fedőlemezeket.
6. Csatlakoztassa ismét a motorkefék fekete és piros vezetékeit (lásd a jelen kézikönyv Alkatrészek listájában található kapcsolási ábrát).
7. Helyezze a fedőt a motorventilátor fölé. Rögzítse a fedőt a két tartócsavarral.
8. Helyezze vissza a motorburkolatot, majd rögzítse a négy tartócsavarral.

## Az áttételek cseréje

1. Lazítsa meg, majd távolítsa el a motorburkolat négy tartócsavarját. Távolítsa el a motorburkolatot.
2. Távolítsa el a szivattyúházból a fekete és piros vezetékeket.
3. Lazítsa meg, majd távolítsa el a motor négy tartócsavarját.
4. Távolítsa el a motort a szivattyúházból.

## MEGJEGYZÉS: Ha a motort nem tudja eltávolítani a szivattyúházból:

- Távolítsa el az elülső fedéllemezt.
- Gumikalapáccsal óvatosan koppintsa meg a motor hajtókaron áthaladó főtengelyének elülső részét.

5. Ellenőrizze a motor végén található armatúrát, hogy nem sérült, illetve nem túlzottan kopott-e. Ha az armatúra túlzottan kopott, a teljes motort ki kell cserélni.
6. Távolítsa el, majd ellenőrizze a 2. fokozatú áttételt, hogy nem sérült, illetve nem túlzottan kopott-e. Szükség esetén cserélje ki.
7. Távolítsa el, majd ellenőrizze az áttétel és a forgattyú szerelvényt. hogy nem sérült, illetve nem túlzottan kopott-e. Szükség esetén cserélje ki.
8. A fenti lépéseket fordított sorrendben hajtsa végre, hogy a szivattyút ismét összeszerelje. Az összeszerelés során ellenőrizze, hogy a toló alátétek a helyükön vannak-e.

MEGJEGYZÉS: Töltse fel a sebességváltót öt uncia (kb. 148 ml) Lubriplate kenőanyaggal.

## A jelátalakító cseréje

1. Lazítsa meg, majd távolítsa el az elülső burkolat négy tartócsavarját. Távolítsa el az elülső burkolatot.
2. Állítsa le a szórófejet a haladási vonalának alján úgy, hogy a dugattyú a legalacsonyabb helyzetben legyen. Kapcsolja ki, majd áramtalanítsa a festékszóró gépet.

## VIGYÁZAT

Mielőtt folytatná, kövesse a jelen kézikönyvben korábban ismertetett nyomásmentesítési eljárást. Kövessen továbbá minden egyéb utasítást is az injekciós sérülések, továbbá a mozgó alkatrészek vagy áramütés által okozott sérülések kockázatának csökkentése érdekében. Mindig áramtalanítsa a festékszórót szervizelés előtt!

3. Billentse hátra a szivattyút, hogy könnyebben hozzáférhessen a folyadékszerelvényhez.
4. 3/8" imbuszkulccsal lazítsa meg, majd távolítsa el a szivattyúblokk két rögzítőcsavarját.
5. Húzza le a szivattyúblokkot a szivattyúházból kb. ½ hüvelykre (kb. 1,3 cm-re), hogy eltávolítsa a jelátalakítóból.
6. Húzza előre a szivattyúházat és a dugattyúrudat, amíg a dugattyúrúd a csatlakozórúd T-nyílásán kívülre nem kerül.
7. Lazítsa meg, majd távolítsa el az elektronikus nyomásszabályozó (EPC) négy rögzítőcsavarját.
8. Húzza vissza az EPC-t, hogy hozzáférhessen a jelátalakító csatlakozójához.
9. Húzza ki a jelátalakító csatlakozót az EPC alaplap
"JP3" pozíciójáról (lásd a jelen kézikönyv Alkatrészek listájában található kapcsolási ábrát).
10. 1/8 " imbuszkulccsal lazítsa meg, majd távolítsa el a szivattyúház alján található tartócsavart.
11. Húzza ki a jelátalakító egységet a szivattyúház alján keresztül.
12. Helyezze be az új jelátalakító szerelvényt a szivattyúházba
13. Helyezze be a tartócsavart a szivattyúházba, majd szorosan húzza meg.
14. Csatlakoztassa a jelátalakító csatlakozót az EPC alaplap "JP3" pozíciójára (lásd a jelen kézikönyv Alkatrészek listájában található kapcsolási ábrát).

## FIGYELEM

Ellenőrizze, hogy a jelátalakító megfelelően illeszkedik a szivattyúblokk nyílásához az összeszerelés során. A nem megfelelő illeszkedés károsíthatja a jelátalakító tömítését.

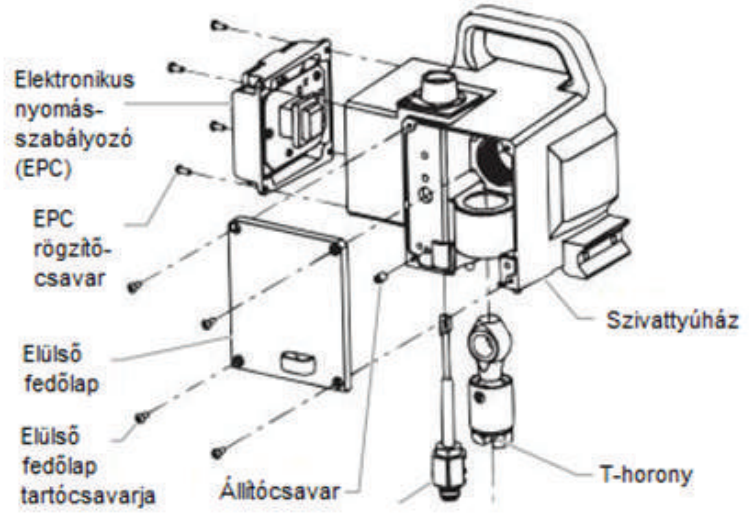


A PRIME/SPRAY szelep cseréje

Végezze el a következő műveleteket, a PRIME/SPRAY szelep cserekészlet eszközeinek segítségével

1. Tolja ki a horonycsapot a szelepfogantyúból.
2. Távolítsa el a szelepfogantyút és talpelemet.
3. Csavarkulccsal lazítsa meg, majd távolítsa el a szelepház szerelvényt.
4. Győződjön meg arról, hogy a tömítés a helyén van, majd szerelje be az új szelepházat a szivattyúblokkba.

Húzza meg szorosan a csavarkulccsal.

5. Helyezze a talpelemet a szelepház szerelvényre. Kenje meg a talpelemet, majd illessze a szivattyúblokkhoz.
6. Illessze a szelepszár nyílását a szelepfogantyú nyílásához.
7. Helyezze be a horonycsapot a szelepfogantyúba a szelepszáron keresztül, ezzel helyben rögzítve a szelepfogantyút.

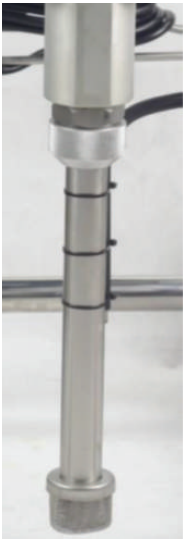

## A folyadékszerelvény karbantartása

A szelepek karbantartásához és folyadékszerelvény újratömítéséhez a következő műveleteket kell végrehajtani. A karbantartás megkezdése előtt mindenképpen végezze el a következő lépéseket.
1. Lazítsa meg, majd távolítsa el az elülső burkolat négy tartócsavarját. Távolítsa el az elülső burkolatot.
2. Állítsa le a szórófejet a haladási vonalának alján úgy, hogy a dugattyú a legalacsonyabb helyzetben legyen. Kapcsolja ki, majd áramtalanítsa a festékszóró gépet.

Mielőtt folytatná, kövesse a jelen kézikönyvben korábban ismertetett nyomásmentesítési eljárást. Kövessen továbbá minden egyéb utasítást is az injekciós sérülések, továbbá a mozgó alkatrészek vagy áramütés által okozott sérülések kockázatának csökkentése érdekében. Mindig áramtalanítsa a festékszórót szervizelés előtt!

3. Csavarja le a visszavezető tömlő szerelvényt a szivattyúblokkról.
4. Távolítsa el a lábszelep tapadóelemeinek tartókapcsát. Húzza ki a lábszelepből a szívócsövet.
5. Billentse hátra a szivattyút, hogy könnyebben hozzáférhessen a folyadékszerelvényhez.

A szelepek karbantartása
A Titan folyadékszelvényének kialakítása révén könnyen hozzáférhető a lábszelep és szelepfészke, valamint az elszívó szelep és szelepfészke is, a folyadékszerelvény teljes szétszerelése nélkül. Előfordulhat, hogy a lábszelep vagy az elszívó szelep fészkében törmelékanyagok gyűlnek össze, és emiatt a szelepek nem illeszkednek tökéletesen. Ez esetben kövesse az alábbi következő utasításokat a szelepek tisztításához, majd fordítsa meg vagy cserélje ki a szelepfészkeket.
1. Csavarkulccsal lazítsa meg, majd távolítsa el a szivattyúblokkból a lábszelep házát.
2. Távolítson el minden törmeléket a lábszelep házából, majd vizsgálja meg a szelepházat és a szelepfészket. Ha a szelepfészek sérült, fordítsa meg vagy cserélje ki.
3. 3/8" imbuszkulccsal lazítsa meg és távolítsa el a kimeneti szelepházat a dugattyúrúdról.

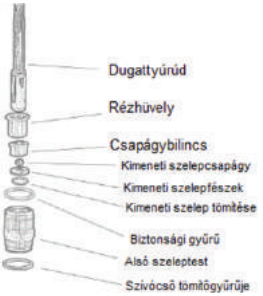


MEGJEGYZÉS: A kimeneti szelep karbantartását mindig úgy végezze, hogy a szivattyúhoz csatlakoztatva maradjon a dugattyúrúd. Ezzel megakadályozható, hogy a dugattyúrúd elforduljon a kiömlőszelep szétszerelése során.

4. Távolítson el minden törmeléket, majd vizsgálja meg a szelepházat és a szelepfészket. Ha a szelepfészek sérült, fordítsa meg vagy cserélje ki.
5. Távolítsa el, tisztítsa meg és ellenőrizze a felső bilincset és a felső csapágyat. Ha kopást vagy sérülést észlel, cserélje ki.
6. Végezze el a fenti lépéseket fordított sorrendben, és ezzel szerelje össze ismét a szelepeket.

## A folyadékszerelvény újratömítése

MEGJEGYZÉS: Az eredeti gyári tömítés fekete színű. A cserekészletben található póttömítés fehér színű.

1. Távolítsa el a lábszelepet és a kimeneti szelep szerelvényeket a fenti "A szelepek karbantartása" eljárás szerint.
2. 3/8" imbuszkulccsal lazítsa meg, majd távolítsa el a szivattyúház két rögzítőcsavarját.
3. Húzza le a szivattyúblokkot a szivattyúházból kb. ½ hüvelykre (kb. 1,3 cm-re), hogy eltávolítsa a jelátalakítóból.
4. Húzza előre a szivattyúházat és a dugattyúrudat, amíg a dugattyúrúd a csatlakozórúd T-nyílásán kívülre nem kerül.
5. Húzza ki a dugattyúrudat a szivattyúház alján keresztül.
6. Lazítsa meg, majd távolítsa el a szivattyúblokkból a rögzítőanyát és a dugattyúvezetőt.
7. Távolítsa el a szivattyúblokk felső és alsó tömítését.
8. Tisztítsa meg a szivattyúblokkot, majd helyezze fel az új felső és alsó tömítést. A tömítőanyagok megfelelő elhelyezéséhez lásd az alábbi ábrát.
9. Ellenőrizze, hogy dugattyúrúd nem kopott-e, és szükség esetén cserélje ki.
10. Szerelje vissza a dugattyúrúdra a kimeneti szelep szerelvényt. Csavarkulccsal szorítsa meg és stabilan rögzítse a kimeneti szelepházat.

MEGJEGYZÉS: A kimeneti szelepház rögzítése közben a csatlakozórúd T-hornyával tartsa helyben a dugattyúrudat.

Soha ne használjon csavarkulcsot közvetlenül a dugattyún. Ezzel ugyanis károsíthatja a dugattyút, és szivárgást okozhat.

11. Helyezze be a dugattyúvezetőt a rögzítőanyába. A rögzítőanyát kézzel szorosan csavarja fel a szivattyúblokkra.
12. Húzza rá a dugattyúrúdra a póttömítő-készletben található dugattyúvezető szerszámot, majd helyezze be a dugattyúrudat a szivattyúház alján levő nyíláson keresztül. Gumikalapáccsal óvatosan kopogtassa meg a dugattyúrúd alját, amíg a dugattyúrúd a helyére nem kerül a szivattyúblokkban.
MEGJEGYZÉS: A szivattyúblokkba vezetés előtt kenje meg a dugattyúrudat és a dugattyúvezető szerszámot.
.
13. Csavarkulccsal szorosan húzza meg a rögzítő anyát.
14. Tolja be a dugattyúrúd felső részét a csatlakozórúdon található T-horonyba.
15. Helyezze a szivattyúblokkot a szivattyúház alá, majd ütközésig tolja felfelé.

Győződjön meg róla, hogy a jelátalakító megfelelően illeszkedik a szivattyúblokk nyílásához az összeszerelés során. A nem megfelelő illeszkedés károsíthatja a jelátalakító tömítését.

16. A szivattyúblokk rögzítő csavarjaival erősítse a szivattyúblokkot a szivattyúházhoz. Szorítsa meg erősen a csavarokat.
17. Szerelje vissza a lábszelep szerelvényt a szivattyúblokkba.
18. Helyezze a tapadóelemek könyökcsövét a lábszelep aljába. A rögzítőkapoccsal erősítse a tapadóelem szerelvényt a lábszelephez.
19. Helyezze a visszavezető tömlőt a szivattyúblokkba, majd szorosan rögzítse.
20. Helyezze vissza az elülső fedelet a szivattyúházra, majd rögzítse a négy csavarjával.
21. Kapcsolja be a festékszóró gépet a jelen kézikönyv "Üzemeltetés" fejezetében leírt eljárás szerint, és ellenőrizze, hogy nem szivárog-e.

MEGJEGYZÉS: A készülékhez újratömítő készlet is tartozik. A legjobb eredmény elérése érdekében a készlet minden alkatrészét használja fel.

## Festékpisztoly szűrő

1. Kapcsolja a festékpisztoly biztonsági reteszét nyitott állásba.
2. Lazítsa meg, majd távolítsa el festékpisztoly fogantyúját.
3. Csavarja le a festékpisztoly szűrőjét az óramutató járásával megegyező irányban.
4. Csavarja vissza az új vagy megtisztított szűrőt a festékpisztolyba, az óramutató járásával ellentétes irányban.
5. Győződjön meg róla, hogy a fogantyú tömítése a helyén van, és csavarja vissza szorosan a pisztolyra a fogantyút.
6. Kapcsolja a festékpisztoly biztonsági reteszét zárt állásba.

MEGJEGYZÉS: A balkezes meneteknél a szűrőt az óramutató járásával megegyező irányú csavarással kell eltávolítani.

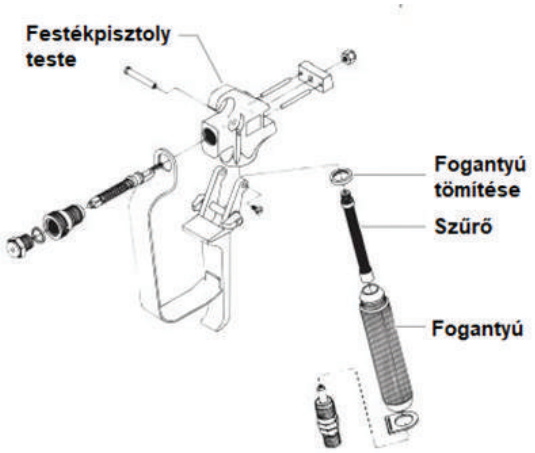


MEGJEGYZÉS: A Professional Airless Gun Owner's Manual (Professzionális Légmentes Pisztoly Felhasználói Kézikönyv) további részleteket, alkatrész cikkszámokat és nagyobb léptékű szerkezeti ábrákat is tartalmaz.

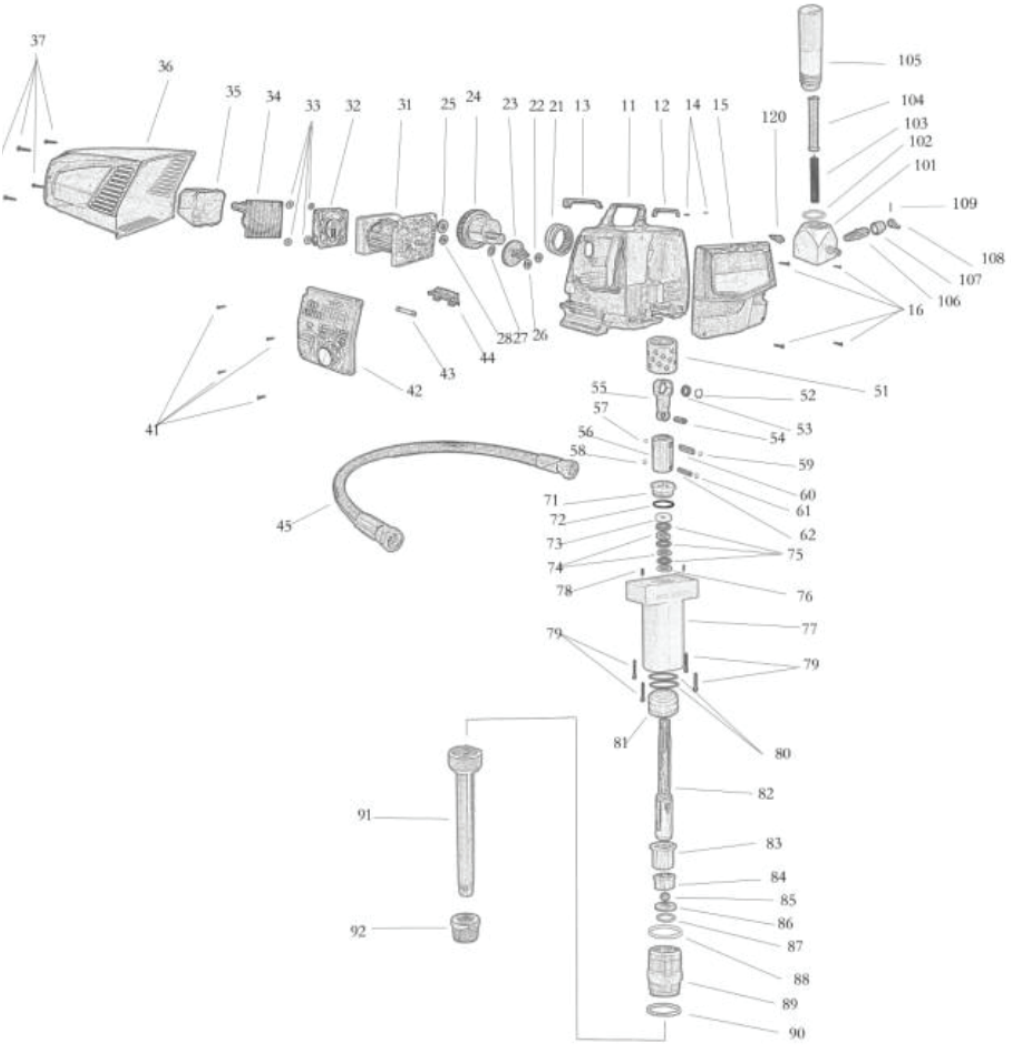
37
36
35
34
33
32
31
25
24
23
22
21
13
11
12
14
15
120
105
104
103
102
101
109
108
107
106
16
28
27
26
44
43
42
41
51
52
53
54
55
57
56
58
59
60
61
62
75
71
72
73
74
78
76
77
79
79
81
80
45
91
92
82
83
84
85
86
87
88
89
90

| | |
|---|---|
| 11 | Áttételház |
| 12 | Fogantyú (első) |
| 13 | Fogantyú (hátsó) |
| 14 | Fogantyú rögzítőcsavarja |
| 15 | Elülső fedőlemez |
| 16 | Elülső fedőlemez rögzítőcsavarja |
| 21 | Forgattyústengely-csapágy NK50/25 |
| 22 | Csapágy 6201 |
| 23 | Középső áttétel |
| 24 | Főtengely |
| 25 | Csapágy 6204 |
| 26 | Csapágy 6201 |
| 27 | Tömítés |
| 28 | Csapágy 6201 |
| 31 | Motor |
| 32 | Ventilátor |
| 33 | Tömítés |
| 34 | Indítószerkezet |
| 35 | Indítószerkezet fedele |
| 36 | Motorfedő |
| 37 | Motorfedő rögzítőcsavarja |
| 41 | Vezérlőtábla rögzítőcsavarja |
| 42 | Vezérlőtábla |
| 43 | Biztosíték |
| 44 | Biztosítéktartó |
| 45 | Csatlakozó tömlő |
| 51 | Grafit rézhüvely |
| 52 | Szorítórugó |
| 53 | Csapágy NK22/20 |
| 54 | Grafit rézhüvely |
| 55 | Csatlakozórúd |
| 56 | Dugattyú |
| 57 | Szorítórugó |
| 58 | Szorítórugó |
| 59 | Szorítórugó |
| 60 | Tengelycsap |
| 61 | Szorítórugó |
| 62 | Kerek csap |
| 71 | Rézsapka |
| 72 | O-gyűrű |
| 73 | Alátétgyűrű |
| 74 | Felső éktömítés |
| 75 | Alsó éktömítés |
| 76 | Felső éktömítés fészek |
| 77 | Szivattyúház |
| 78 | Vezetőcsap |
| 79 | Csavar |
| 80 | Alsó tömítés O-gyűrű |
| 81 | Alsó szigetelés |
| 82 | Dugattyúrúd |
| 83 | Rézhüvely |
| 84 | Csapágybilincs |
| 85 | Kimeneti szelepcsapágy |
| 86 | Kimeneti szelepfészek |
| 87 | Kimeneti szeleptömítés |
| 88 | Biztonsági gyűrű |
| 89 | Alsó szeleptest |
| 90 | Szívócső szigetelése |
| 91 | Szívótömlő |
| 92 | Szívószűrő |
| 101 | Szivattyú szűrőfészek |
| 102 | O-gyűrű |
| 103 | Szivattyúszűrő rugó |
| 104 | Szivattyúszűrő |
| 105 | Szűrőház |
| 106 | Prime/spray szelep |
| 107 | Préselt elemek |
| 108 | Kar |
| 109 | Kerek csap |
| 120 | Nyomásérzékelő |

# Hibaelhárítás

| Hiba | Kiváltó ok | Megoldás |
|---|---|---|
| A készüléket nem lehet bekapcsolni. | 1. A készülék nincs csatlakoztatva.<br>2. A bekapcsológomb meghibásodott.<br>3. A nyomás túl alacsonyra van állítva (ha a nyomásszabályozó gomb a legalacsonyabb beállításon van, a készülék nem kap tápfeszültséget).<br>4. A vezetékek sérültek vagy kilazultak.<br>5. A motor túlságosan felhevült. | 1. Csatlakoztassa a készüléket.<br>2. Cserélje ki a bekapcsológombot.<br>3. Forgassa el a nyomásszabályozó gombot az óramutató járásával megegyező irányba: ezzel a készülék tápfeszültséghez jut, és a nyomás is megnövekszik.<br>4. Vizsgálja meg a vezetékeket, vagy vigye a készüléket a DP által felhatalmazott szervizközpontba.<br>5. Hagyja lehűlni a motort |
| A készülék nem szór fel alapréteget. | 1. A PRIME/SPRAY szelep a SPRAY állásban van.<br>2. A szívócső/szívókészülék szivárog.<br>3. A szivattyúszűrő és/vagy beömlő szűrő eldugult.<br>4. A szívócső/szívókészülék eldugult | 1. Forgassa el a PRIME/SPRAY szelepet az óramutató járásával megegyező irányba, a PRIME állásba.<br>2. Ellenőrizze a szívócső/szívókészülék csatlakozását, és szorítsa meg a csatlakozást, vagy Teflon szalaggal kösse be újra.<br>3. Távolítsa el, majd tisztítsa meg a szivattyú szűrőelemét. Távolítsa el, majd tisztítsa meg a beömlő szűrőt.<br>4. Távolítsa el, majd tisztítsa meg a szívócsövet/szívókészüléket. |
| A készülék nem képes kialakítani vagy fenntartani a nyomást. | 1. Elkopott a szórófej.<br>2. Túl nagy a szórófej.<br>3. Nincs megfelelően beállítva a nyomásszabályozó gomb.<br>4. Eldugult a szivattyú, a festékpisztoly vagy a beömlő szűrő.<br>5. Visszafolyás jelentkezik a visszavezető tömlőben, ha a PRIME/SPRAY szelep a SPRAY állásban van.<br>6. Levegő szivárog a szívócsőből/szívókészülékből.<br>7. Külső folyadékszivárgás.<br>8. Belső folyadékszivárgás (kopottak vagy szennyezettek a tömítések, elkoptak a szelepcsapágyak).<br>9. Elkoptak a szelepfészkek.<br>10. A motor beindul, de nem forog. | 1. Cserélje ki a szórófejet, a festékpisztolyhoz mellékelt utasítások szerint.<br>2. Cserélje le a szórófejet kisebb nyílásúra, a festékpisztolyhoz mellékelt utasítások szerint.<br>3. A nyomás növeléséhez forgassa a nyomásszabályozó gombot az óramutató járásával megegyező irányba.<br>4. Távolítsa el, majd tisztítsa meg a szivattyú szűrőelemét. Távolítsa el, majd tisztítsa meg a festékpisztoly szűrőjét. Távolítsa el, majd tisztítsa meg a beömlő szűrőt.<br>5. Tisztítsa meg vagy cserélje ki a PRIME/SPRAY szelepet.<br>6. Ellenőrizze a szívócső/szívókészülék csatlakozását, és szorítsa meg a csatlakozást, vagy Teflon szalaggal kösse be újra.<br>7. Ellenőrizzen minden csatlakozást, hogy nem tapasztalható-e külső szivárgás. Szükség esetén szorítsa meg a csatlakozásokat.<br>8. Tisztítsa meg a szelepeket és végezzen karbantartást a folyadékszerelvényen (Jelen kézikönyv „A folyadékszerelvény karbantartása" fejezetének megfelelően).<br>9. Fordítsa meg vagy cserélje ki a szelepfészkeket a jelen kézikönyv „A folyadékszerelvény karbantartása" fejezetének megfelelően.<br>10. Vigye a készüléket egy DP által felhatalmazott karbantartó központba. |
| Folyadékszivárgás tapasztalható a folyadékszerelvény felső végén. | 1. Elkoptak a felső tömítések.<br>2. Elkopott a dugattyúrúd. | 1. Végezze el a szivattyú újratömítését a jelen kézikönyv „A folyadékszerelvény karbantartása" fejezetének megfelelően.<br>2. Cserélje ki a dugattyúrudat a jelen kézikönyv „A folyadékszerelvény karbantartása" fejezetének megfelelően. |

## KÖVETELMÉNYEK

| Műszaki adatok | | |
|---|---|---|
| **Modell** | **PAZ-6335i** | **PAZ-6336ib** |
| Szivattyú típus | dugattyú | |
| teljesítmény | 230V - 50 Hz | |
| Nyomásszabályozás | elektronikus | |
| Max nyomás | 210 bar/3050 psi | |
| Üzemi nyomás | 170 bar | 150 bar |
| Max nyomás cső | 800 bar/11620 psi | 800 bar/11620 psi |
| Max. Áramlás | 5.0l/min. | 6.0l/min |
| Fúvóka max. | 0.035"/ 0.88 mm - 1 pistola<br>0.033"/0.83 mm - 2 pistole | |
| Max. Hossza cső | 90 m | |
| Alkalmazási távolság | 40 cm | |
| A viszkozitás megengedett | Közepes - magas | |
| Ajánlott térfogata munkadarab | 60.000 l | |
| A motor teljesítménye | 2000 W | 2500 W |
| Elektromos motor típusa | Állandó mágnes | |
| A gép súlya | 43 kg | |

# Gépjegyzék, ellenőrzések és karbantartás

| Ssz | Dátum | Meghibásodás leírása | Elvégzett javítások | Garancia-hosszabbítá | P.H. |
|---|---|---|---|---|---|
| | | | | | |
| 2 | | | | | |
| 3 | | | | | |
| 4 | | | | | |
| 5 | | | | | |

Engedélyezett szerviz:

Italia Star Com Due S.R.L.
km 13.2 Bucureşti - Piteşti highway
Chiajna - Ilfov - Romania
Tel: 004 / 021.433.03.27
Fax: 004 / 021.433.03.26
info@italiastar.ro www.italiastar.ro

## Garancialevél

AA sorozatszám _____

Termék neve: _____

Típusa: _____

Sorozatszám: _____

Tartozékok: _____

Értékesítő: _____

Aláírás / bélyegző: _____

Vásárló: _____

Címe: _____

Vásárlás dátuma: _____

Aláírás / bélyegző: _____

FORGALMAZÓ: .....

NÉV: .....

CÍM: .....

***Ezennel megerősítem, hogy a terméket hibátlan állapotban, a felhasználói kézikönyvvel együtt kaptam kézhez, és elfogadom, hogy a jelen garancialevél kizárólag a vásárlást igazoló számlával vagy blokkal együtt érvényes. Jelen tanúsítvány hiányában, illetve a garancia lejárata vagy – a termék nem megfelelő használata következtében – érvénytelenné válása esetén a szükséges javítások beleegyezésemmel a saját költségemre történnek.***

## *Garanciafeltételek*

..... hónapos garancia, a vásárlás időpontjától számítva.

A garanciafeltételek szerinti szolgáltatást a legközelebbi Engedélyezett Segítségnyújtó Központtól kell igényelni (a központok listája megtalálható az értékesítési hálózatunkban, illetve a www.italiastar.ro weboldalon, a Service menüpont alatt). A garanciális javítás igénylése során a vásárló megfelelő dokumentációval köteles igazolni a kérdéses termék vásárlási időpontját.

Garanciális javításnak számít a gyártási hibával rendelkező pótalkatrészek javítása vagy cseréje is.

Az Italia Star termékekre egy év garancia vonatkozik, a felhasználóhoz való kiszállítás időpontjától számítva.

A garanciális időszak alatt végzett javítások során sem szünetel az általános garanciális időszak.

A garanciális szolgáltatások alá tartozik a meghibásodott alkatrészek javítása vagy cseréje is. Amennyiben a javítást a vásárló lakcímén vagy telephelyén kell elvégezni, a Segítségnyújtó Központ és a javítás helyszíne között szükséges szállítások költsége a vásárlót terheli.

Minden garanciális javítást előzetesen jóvá kell hagynia az Italia Star szervizközpontnak. Ez még az Engedélyezett Segítségnyújtó Központjainkban végzett javításokra is vonatkozik.

A garancia a következő esetekben nem érvényesíthető:

· Ha az alkatrészek javítását vagy cseréjét nem engedélyezett Italia Star Segítségnyújtó Központban végezték el;

· Ha a meghibásodást a nem eredeti Italia Star pótalkatrészek használata okozta;

· Ha a felhasználó nem eredeti, illetve a kézikönyvben nem feltüntetett kelléket szerel a gépre;

· Ha akár a vásárló, akár másik fél módosította, javította, vagy szétszerelte a terméket;

· Ha a terméken olyan módosítást hajtottak végre az Italia Star jóváhagyása nélkül, amely akadályozhatja a termék megfelelő működését;

· A termék szakszerűtlen beüzemelése vagy használata esetén, a felhasználói és karbantartási kézikönyv utasításainak be nem tartása esetén, illetve a rendszeresen ütemezett karbantartás elhanyagolása esetén;

· Természeti katasztrófa esetén;

· A termék normális kopása, elhasználódása esetén;

· Az elégtelen üzemanyag vagy kenőanyag használatából eredő kár esetén;

· Ha az elektromos alkatrészek az elektromos rendszer vagy hálózat nemmegfelelősége miatt, illetve a felhasználói és karbantartási kézikönyv utasításaival ellentétes, szakszerűtlen csatlakozások következtében károsodnak.

***A GARANCIA NEM ÁTRUHÁZHATÓ***

Engedélyezett szerviz

Név: _____

Cím: _____

Telefon: _____

e-mail: _____

Italia Star Com Due S.R.L.
004/021.433.03.27
info@italiastar.ro
www.italiastar.ro

Please read and keep this manual, Read carefully before attempting to assemble, install, operate or maintain the product described. Protect yourself and others by observing all safety information. Failure to comply with instructions could result in personal injury and/or property damage! Retain instruction for future reference.

# Table of contents


| | |
|---|---|
| Safety Precautions | 84 |
| General Description | 85 |
| Operation | 86 |
| Setup | 86 |
| Preparing to Paint | 87 |
| Painting | 88 |
| Pressure Relief Procedure | 88 |
| Spraying | 88 |
| Spraying Technique | 89 |
| Practice | 90 |
| Cleanup | 90 |
| Cleaning the Spray Tip | 90 |
| Maintenance | 91 |
| General Repair and Service Notes | 91 |
| Replacing the Motor Assembly | 91 |
| Replacing the Gears | 92 |
| Replacing the Transducer | 92 |
| Replacing the PRIME/SPRAY Valve | 93 |
| Servicing the Fluid Section | 93 |
| Replacing the Filters | 94 |
| Parts Listings | 96 |
| Fluid Section Assembly | 97 |
| Troubleshooting | 99 |
| Technical specification | 100 |

## Safety precautions

This manual contains information that must be read and understood before using the equipment. When you come to an area that has one of the following symbols, pay particular attention and make certain to heed the safeguard.

This symbol indicates a potential hazard that may cause serious injury or loss of life. Important safety information will follow.

This symbol indicates a potential hazard to you or to the equipment. Important information that tells how to prevent damage to the equipment or how to avoid causes of minor injuries will follow.

NOTE: Notes give important information which should be given special attention.

### Prevention:

NEVER aim the gun at any part of the body NEVER allow any part of the body to touch the fluid stream.

DO NOT allow body to touch a leak in the fluid hose. NEVER put hand in front of the gun. Gloves will not provide protection against an injection injury.
ALWAYS lock gun trigger, shut pump off, and release all pressure before servicing, cleaning tip or guard, changing tip, or leaving unattended. Pressure will not be released by turning off the motor. The PRIME/ SPRAY valve handle must be turned to PRIME to relieve the pressure. Refer to the PRESSURE RELIEF PRESSURE described in the pump manual.
ALWAYS keep tip guard in place while spraying. The tip guard provides some protection but is mainly a warning device.
ALWAYS remove the spray tip before flushing or cleaning the system. Paint hose can develop leaks from wear, kinking and abuse. Leak can inject material into the skin. Inspect the hose before each use.
NEVER use a spray gun without a working trigger lock and trigger guard in place.
All accessories must be rated at or above 3200 PSI/221 BAR. This includes spray tips, guns, extensions, and hose.

### NOTE TO PHYSICIAN:

Injection into the skin is a traumatic injury. It is important to treat the injury as soon as possible. DO NOT delay treatment to research toxicity. Toxicity is a concern with some coatings injected directly into the blood stream. Consultation with a plastic surgeon or reconstructive hand surgeon may be advisable.

HAZARD: EXPLOSION ANDFIRE - Solvent and paint fumes can explode or ignite. Severe injury and/or property damage can occur.

### PREVENTION:

1. Provide extensive exhaust and fresh air introduction to keep the air within the spray area free from accumulation of flammable vapors.

2. Avoid all ignition sources such as static electricity sparks, electrical appliances, flames, pilot lights, hot objects, and sparks from connecting and disconnecting power cords
3. Do not smoke in spray area.
4. Fire extinguisher must be present and in good working order.
5. Place pump at least 20 feet (6.1 m) from the spray object in a well ventilated area (add more hose if necessary). Flammable vapors are often heavier than air. Floor area must be extremely well ventilated.
The pump contains arcing parts that emit sparks and can ignite vapors.
6. The equipment and objects in and around the spray area must be properly grounded to prevent static sparks.
7. Use only conductive or grounded high-pressure fluid hose. Gun must be grounded through hose connections.

8. Power cord must be connected to a grounded circuit. Always flush unit into separate metal container, at low pump pressure, with spray tip removed. Hold gun firmly against side of container to ground container and prevent static sparks.
9. Follow material and solvent manufacturer's warnings and instructions.
10. Use extreme caution when using materials with a Flashpoint below 70°F (21 ). Flashpoint is the temperature at which a fluid can produce enough vapors to ignite.
11. Plastic can cause static sparks. Never hang plastic to enclose spray area. Do not use plastic drop cloths when spraying flammable materials.
12. Use lowest possible pressure to flush equipment.

DANGER--Improper installation of the grounding plug can result in a risk of electric shock. If repair or replacement of the cord or plug is necessary, do not connect the green grounding wire to either flat blade terminal. The wire with insulation having a green outer surface with or without yellow stripes is
the grounding wire and must be connected to the grounding pin.

Check with a qualified electrician or serviceman if the grounding instructions are not completely understood, or if you are in doubt as to whether the product is properly grounded. Do not modify the plug provided. If the plug will not fit the outlet, have the proper outlet installed by a qualified electrician.

## General Description

This airless sprayer is a precision power tool used for spraying many types of materials. Read and follow this instruction manual carefully for proper operating instructions, maintenance, and safety information.

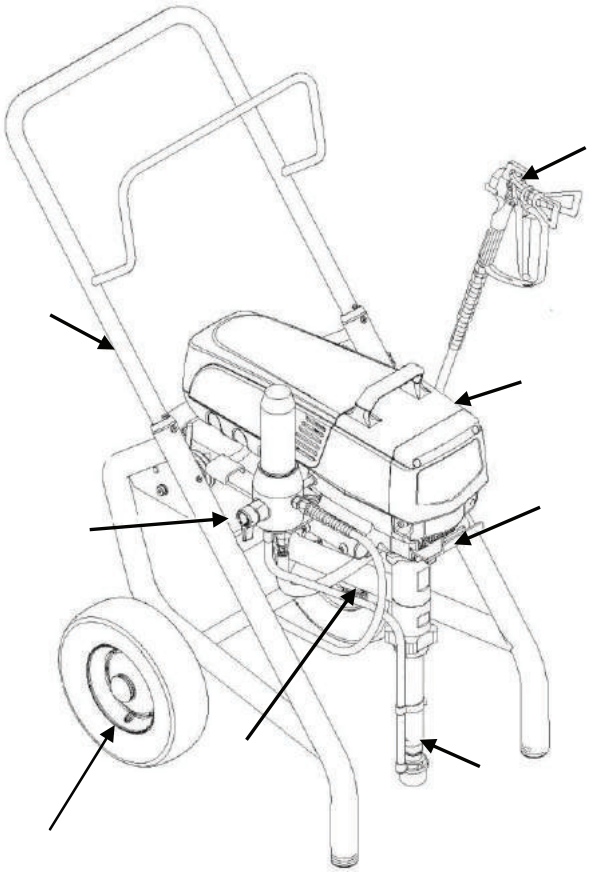

## Earthing Instructions

This product must be grounded. In the event of an electrical short circuit, grounding reduces the risk of electric shock by providing an escape wire for the electric current. This product is equipped with a cord having a grounding wire with an appropriate grounding plug. The plug must be plugged into an outlet that is properly installed and grounded in accordance with all local codes and ordinances.

## Operation

This equipment produces a fluid stream at extremely high pressure.
Read and understand the warnings in the Safety Precautions section at the front of this manual before operating this equipment.

## Setup

Perform the following procedure before plugging in the power cord of an electric unit.
1. Ensure that the suction set and the return hose are attached and secure.
2. Using a wrench, attach a minimum of 50' of 1/4" nylon airless spray hose to the unit. Tighten securely. 3.Attach an airless spray gun to the spray hose.
Using two wrenches (one on the gun and one on the hose), tighten securely.
NOTE:Do not attach the tip to the spray gun yet. Remove the tip if it is already attached.
Make sure all airless hoses and spray guns are electrically grounded and rated for at least 3200 psi (220 bar) fluid pressure.
4. Make sure the pressure control knob is in its OFF position in the black zone.
5. Make sure the ON/OFF switch is in its OFF position. 6.Fill the oil cup with one tablespoon of piston seal lubricant (Piston Lube).
Never operate unit for more than ten seconds without fluid. Operating this unit without fluid will cause unnecessary wear to the packings.
7.Make sure the electrical service is 220V/50HZ 8.Plug the power cord into a properly grounded outlet at least 25' from the spray area.
Always use a minimum 12 gauge, three-wire extension cord witha grounded plug. Never remove the third prong or use an adapter.

## Preparing a New Sprayer

If this unit is new, it is shipped with test fluid in the fluid section to prevent corrosion during shipment and storage. This fluid must be thoroughly cleaned out of the system with mineral spirits before you begin spraying.
Always keep the trigger lock on the spray gun in the locked position while preparing the system.

1.Place the suction tube into a container of mineral spirits.
2.Place the return hose into a metal waste container. 3.Set the pressure to minimum by turning the pressure control knob to the"Min" setting

## (clockwise -- increased working pressure)

4.Move the PRIME/SPRAY valve down to the PRIME Position.

5.Turn the unit on by moving the ON/OFF switch to the ON position.

6. Allow the sprayer to run for 15-30 seconds to flush the test fluid out through the return hose and into the waste container.
7. Turn the unit off by moving the ON/OFF switch to the OFF position.

## Preparing to Paint

Before painting, it is important to make sure that the fluid in the system is compatible with the paint that is going to be used.
NOTE: Incompatible fluids and paint may cause the valves to become stuck closed, which would require disassembly and cleaning of the
Sprayer's fluid section.

1. Place the suction tube into a container of the appropriate solvent. Examples of the appropriate solvent are water for latex paint or mineral spirits for oil-based paints.
2. Place the return hose into a metal waste container. 3.Set the pressure to minimum by turning the pressure control knob to the "Min"
4. Move the PRIME/SPRAY valve down to the PRIME position.
5. Turn the unit on by moving the ON/OFF switch to the ON position.
6. Allow the sprayer to run for 15¨C30 seconds to flush the old solvent out through the return hose and into the metal waste container.
7. Turn the unit off by moving the ON/OFF switch to the OFF position.
NOTE: Make sure that the spray gun does not have a tip or tip guard installed.
8. Move the PRIME/SPRAY valve up to the SPRAY position.
9. Turn the unit on.
10. Unlock the gun by turning the gun trigger lock to the unlocked position.

**⚠WARNING**

Ground the gun by holding it against the edge of the metal container while flushing. Failure to do so may lead to a static electric discharge, which may cause a fire.

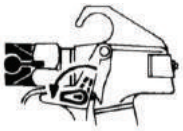

Trigger lock in locked position.

11. Trigger the gun into the metal waste container until the old solvent is gone and fresh solvent is coming out of the gun.
12. Lock the gun by turning the gun trigger lock to the locked position.

13. Set down the gun and increase the pressure by turning the pressure control knob slowly clockwise.
14.Check the entire system for leaks. If leaks occur, follow the"Pressure Relief Procedure" in this manual before tightening any fittings or hoses.
15.Follow the "Pressure Relief Procedure"in this manual before changing from solvent to paint.

**⚠WARNING**

Be sure to follow the pressure relief procedure when shutting the unit down for any purpose, including servicing or adjusting any part of the spray system, changing or cleaning spray tips, or preparing for cleanup.

## Painting

1.Place the suction tube into a container of paint. 2.Place the return hose into a metal waste container. 3.Set the pressure to minimum by turning the pressure control knob to the "Min" setting .
4. Move the PRIME/SPRAY valve down to the PRIME position.
5. Turn the unit on by moving the ON/OFF switch to the ON position.
6. Allow the sprayer to run until paint is coming through the return hose into the metal waste container position. 8.Remove the return hose from the waste container and place it in its operating position above the container of paint.
9. Move the PRIME/SPRAY valve up to the SPRAY position.
10. Turn the unit on.
11. Unlock the gun by turning the gun trigger lock to the unlocked position.
(Ground the gun by holding it against the edge of the metal container while flushing. Failure to do so may lead to a static electric discharge, which may cause a fire.)
12. Trigger the gun into the metal waste container until all air and solvent is flushed from the spray hose and paint is flowing freely. rom the gun.
13. Lock the gun by turning the gun trigger lock to the locked position.
14. Turn the unit off.
15. Attach tip guard and tip to the gun as instructed by the tip guard or tip manuals.

## POSSIBLE INJECTION HAZARD.

Do not spray without the tip guard in place. Never trigger the gun unless the tip is in either the spray or the unclog position.
Always engage the gun trigger lock before removing, replacing or cleaning tip.
16. Turn the unit on.
17. Increase the pressure by turning the pressure control knob slowly clockwise toward the green zone and test the spray pattern on a piece of cardboard. Adjust the pressure control knob until the spray from the gun is completely atomized. Try to keep the pressure control knob at the lowest setting that maintains good atomization.

## NOTE:Turning the pressure up higher then needed to atomize the paint will cause premature tip wear and additional overspray.

## Pressure Relief Procedure

Be sure to follow the pressure relief procedure when shutting the unit down for any purpose, including servicing or adjusting any part of the spray system, changing or cleaning spray tips, or preparing for cleanup.
1. Lock the gun by turning the gun trigger lock to the locked position.
2. Turn the unit off by moving the ON/OFF switch to the OFF position.
3. Turn the pressure control knob counter clockwise to
4. Unlock the gun by turning the gun trigger lock to the unlocked position.
5. Hold the metal part of the gun firmly to the side of a metal container to ground the gun and avoid a build up of static electricity.
6. Trigger the gun to remove any pressure that may still be in the hose.
7. Lock the gun by turning the gun trigger lock to the locked position.
8. Move the PRIME/SPRAY valve down to the PRIME position.Trigger lock in locked position.

## Spraying

POSSIBLE INJECTION HAZARD.
Do not spray without the tip guard in place.
Never trigger the gun unless the tip is in either the spray or the unclog position.
Always engage the gun trigger lock before removing, replacing, or cleaning tip.

## Spraying Technique

The following techniques, if followed, will assure professional painting results.
Hold the gun perpendicular to the surface and always at equal distance from the surface.
Depending on the type of material, surface, or desired spray pattern, the gun should be held at a distance of 12 to 14 inches (30 to 35 cm).
Move the gun either across or up and down the surface at a steady rate. Moving the gun at a consistent speed conserves material and provides even coverage. The correct spraying speed allows a full, wet coat of paint to be applied without runs or sags.
Holding the gun closer to the surface deposits more paint on the surface and produces a narrower spray pattern.
Holding the gun farther from the surface produces a thinner coat and wider spray pattern. If runs, sags, or excessive paint occur, change to a spray tip with a smaller orifice.
insufficient amount of paint on the surface or you desire to spray faster, a larger orifice tip should be selected.

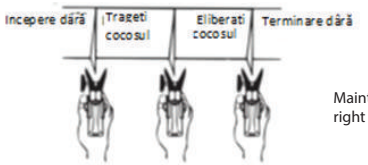


Maintain uniform spray stroke action. Spray alternately from left to right and right to left. Begin movement of the gun before the trigger is pulled.

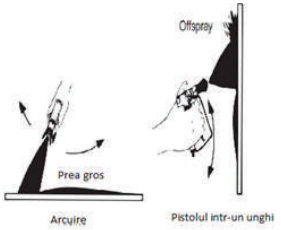


Avoid arcing or holding the gun at an angle. This will result in an uneven finish.

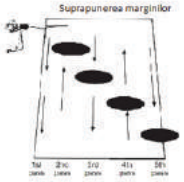


Proper lapping (overlap of spray pattern) is essential to an even finish. Lap each stroke. If you are spraying horizontally, aim at the bottom edge of the preceding stroke, so as to lap the previous pattern by 50%.

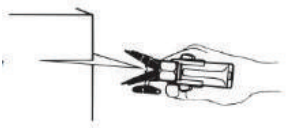

For corners and edges, split the center of the spray pattern on the corner or edge and spray vertically
so that both adjoining sections receive approximately receive approximately even amounts of paint.
When spraying with a shield, hold it firmly against the

Angle the spray gun slightly away from the shield and toward the surface. This will prevent paint from being forced underneath.
Shrubs next to houses should be tied back and covered with a canvas cloth.
The cloth should be removed as soon as possible.
Titan gun extensions are extremely helpful in these situations.
Nearby objects such as automobiles, outdoor furniture, etc. should be moved or covered whenever in the vicinity of a spray job.
Be careful of any other surrounding objects that could be damaged by overspray.

## Practice

1. Be sure that the paint hose is free of kinks and clear of objects with sharp cutting edges.
2. Turn the pressure control knob counterclockwise to its to its lowest setting.
3. Turn the PRIME/SPRAY valve up to its SPRAY position.
4. Turn the pressure control knob clockwise to its highest setting. The paint hose should stiffen as paint begins to flow through it.
5. Unlock the gun trigger lock.
6. Trigger the spray gun to bleed air out of the hose. 7.When paint reaches the spray tip, spray a test area to check the spray pattern.
8. Use the lowest pressure setting necessary to get a good spray pattern. If the pressure is set too high, the spray pattern will be too light. If the pressure is set too low, tailing will appear or the paint will spatter out in gobs rather than in a fine spray.

Good spray pattern

Paint tailing pattern

## Cleanup

Special cleanup instructions for use with flammable solvents:
always flush spray gun preferably outside and at least one hose length from spray pump.
If collecting flushed solvents in a one gallon metal container, place it into an empty five gallon container, then flush solvents.
Area must be free of flammable vapors. Follow all cleanup instructions.

The sprayer, hose, and gun should be cleaned thoroughly after daily use. Failure to do so permits material to build up, seriously affecting the performance of the unit.
Always spray at minimum pressure with the gun nozzle tip removed when using mineral spirits or any other solvent to clean the sprayer, hose, or gun. Static electricity buildup may result in a fire or explosion in the presence of flammable vapors.
1. Follow the “Pressure Relief Procedure”found in the Operation section of this manual.
2. Remove the gun tip and tip guard and clean with a brush using the appropriate solvent.
3. Place the suction tube into a container of the appropriate solvent. Examples of the appropriate solvent are water for latex paint or mineral spirits for oil-based paints.
4. Place the return hose into a metal waste container.
5.Move the PRIME/SPRAY valve down to its PRIME position.
6.Set the pressure to Turbo Pulse Clean by turning the pressure control knob to its CLEAN position 7.Turn the unit on by moving the ON/OFF switch to the ON position.
8. Allow the solvent to circulate through the unit and flush the paint out of the return hose into the metal waste container.
9. Turn the unit off by moving the ON/OFF switch to the OFF position.
10. Move the PRIME/SPRAY valve up to its SPRAY position.
11. Turn the unit on.

Ground the gun by holding it against the edge of the metal container while flushing. Failure to do so may lead to a static electric discharge, which may cause a fire.

12. Trigger the gun into the metal waste container until the paint is flushed out of the hose and solvent is coming out of the gun.
13. Continue to trigger the spray gun into the waste container until the solvent coming out of the gun is clean.

NOTE:For long-term or cold weather storage, pump mineral sprits through the entire system. For short-termstorage when using latex paint, pump water mixed with Titan Liquid Shield through the entire system (see the Accessories section of this manual for part number).

14. Follow the ¡°Pressure Relief Procedure¡± found in the Operation section of this manual.
15. Unplug the unit and store in a clean, dry area.
Do not store the unit under pressure.

## Maintenance

Before proceeding, follow the Pressure Relief Procedure outlined previously in this manual. Additionally, follow all other warnings to reduce the risk of an injection injury, injury from moving parts or electric shock. Always unplug the sprayer before servicing!
General Repair and Service Notes
The following tools are needed when repairing this sprayer:
Phillips Screwdriver 3/8" Hex Wrench Needle Nose Pliers 5/16" Hex Wrench Adjustable Wrench 1/4" Hex Wrench Rubber Mallet 3/16" Hex Wrench
Flat-blade Screwdriver 5/32″ Hex Wrench

1. Before repairing any part of the sprayer, read the instructions carefully, including all warnings.

CAUTION
Never pull on a wire to disconnect it. Pulling on a wire could loosen the connector from the wire.

2. Test your repair before regular operation of the sprayer to be sure that the problem is corrected. If the sprayer does not operate properly, review the repair procedure to determine if everything was done correctly. Refer to the Troubleshooting Charts to help identify other possible problems.
3. Make certain that the service area is well ventilated in case solvents are used during cleaning. Always wear protective eyewear while servicing. Additional protective equipment may be required depending on the type of cleaning solvent. Always contact the supplier of solvents for recommendations.

## Replacing the Motor

1. Unplug the unit.
2. Loosen and remove the four motor cover screws. Remove the motor cover.
3. Disconnect the black and red wires coming from the pump housing. Disconnect the black and red wires from the capacitors. Disconnect the black and red wires from the motor.
4. Remove the capacitors from their mounting clip. 5.Loosen and remove the four motor mounting screws. 6.Pull the motor out of the pump housing.
NOTE: If the motor will not dislodge from the pump housing:
. Remove the front cover plate.
. Using a rubber mallet, carefully tap on the front of the motor crankshaft that extends through the connecting rod.
7. With the motor removed, inspect the gears in the pump housing for damage or excessive wear. Replace the gears, if necessary.
8. Install the new motor into the pump housing. NOTE:Rotate the motor fan manually until the armature gear engages with the mating gear in the pump housing.
9. Secure the motor with the four motor mounting screws.
10..Push the capacitors into their clip on the new motor.
11. Reconnect the wires (refer to the electrical schematic in the Parts List section of this manual). 12.Slide the motor cover over the motor. Secure the motor cover with the four motor cover screws.

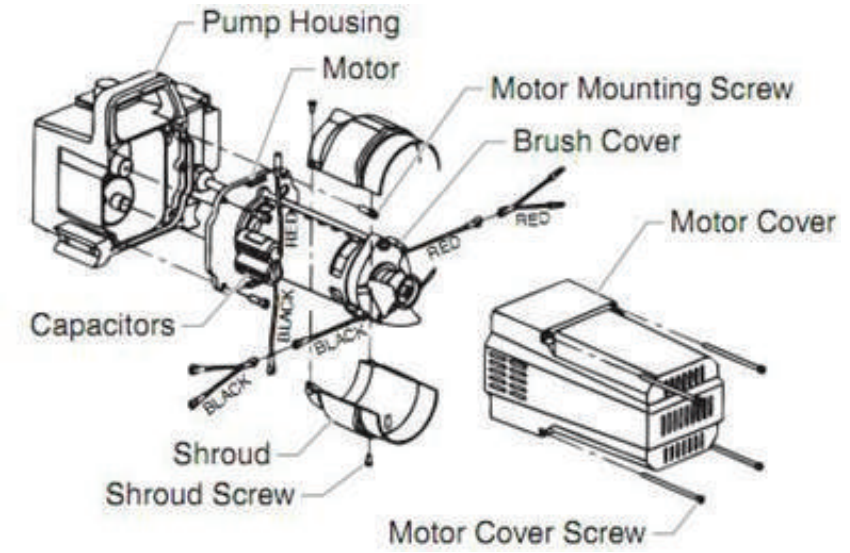


## Replacing the Motor Brushes

### Perform this procedure using Motor Brush Kit

1.Loosen and remove the four motor cover screws. Remove the motor cover.
2. Loosen and remove the two shroud screws. Remove the shroud.
3. Using a small screwdriver, pry off the two plastic brush covers.
4. Disconnect the black and red wires from the motor brushes. Remove the motor brushes.
5. Install the new motor brushes and snap on the plastic brush covers.
6. Reconnect the black and red wires from the motor brushes (refer to the electrical schematic in the Parts List section of this manual).
7. Position the shroud over the motor fan. Secure the shroud with the two shroud screws.
8. Slide the motor cover over the motor. Secure the motor cover with the four motor cover screws.

## Replacing the Gears

1. Loosen and remove the four motor cover screws. Remove the motor cover.
2. Disconnect the black and red wires coming from the pump housing.
3. Loosen and remove the four motor mounting screws.
4. Pull the motor out of the pump housing.

### NOTE: If the motor will not dislodge from the pump housing:
### Remove the front cover plate.

Using a rubber mallet, carefully tap on the front of the motor crankshaft that extends through the connecting rod.
5 Inspect the armature gear on the end of the motor for damage or excessive wear. If this gear is completely worn out, replace the entire motor.
6. Remove and inspect the 2nd stage gear for damage or excessive wear. Replace if necessary.
7. Remove and inspect the gear and crank assembly for damage or excessive wear. Replace if necessary.
8. Reassemble the pump by reversing the above steps. During reassembly, make sure the thrust washers is in place

### NOTE:Refill the gear box with five ounces of Lubriplate

## Replacing the Transducer

1. Loosen and remove the four front cover screws. Remove the front cover.
2. Stop the sprayer at the bottom of its stroke so that the piston is in its lowest position.Turn off and unplug the sprayer.

## WARRING

Before proceeding, follow the Pressure Relief Procedure outlined previously in this manual. Additionally, follow all other warnings to reduce the risk of an injection injury, injury from moving parts or electric shock. Always unplug the sprayer before servicing!

3. Tilt the pump back for easy access to the fluid section.
4. Using a 3/8" hex wrench, loosen and remove the two pump block mounting screws.
5. Pull the pump block down approximately 1/2¡± from the pump housing to clear the transducer.
6. Slide the pump block and piston rod forward until the piston rod is out of the T-slot on the connecting rod.
7. Loosen and remove the four electronic pressure control (EPC) mounting screws.
8. Pull back the EPC for access to the transducer plug-in.
9. Unplug the transducer connection from EPC board location "JP3" (refer to the electrical schematic in the Parts List section of this manual).
10. Using an 1/8" hex wrench, loosen and remove the set screw from the bottom of the pump housing.
11. Slide the transducer assembly out of the bottom of the pump housing.
12. Install the new transducer assembly into the pump housing.
13. Thread the set screw into the pump housing and tighten securely.
14. Plug the transducer connection into the EPC board at location "JP3"(refer to the electrical schematic in the Parts List section of this manual).

## CAUTION

Make sure the transducer is aligned properly with the hole in the pump block during reassembly. Improper alignment may cause damage to the transducer gasket.

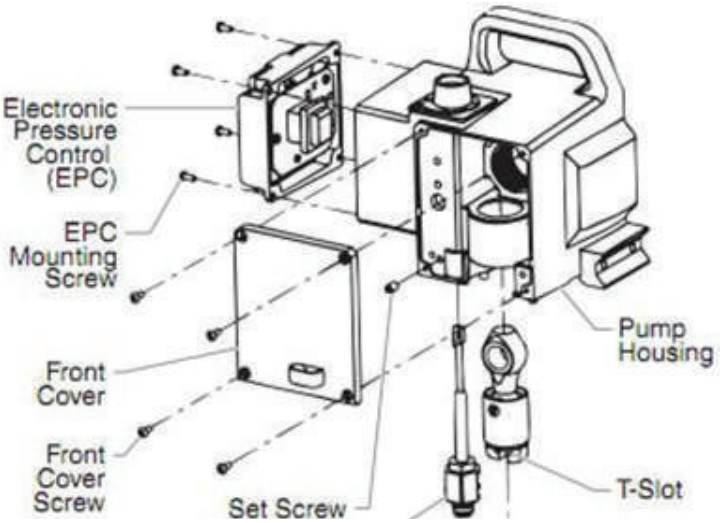


Replacing the PRIME/SPRAY Valve Perform the following procedure using PRIME/SPRAY valve replacement kit

1.Push the groove pin out of the valve handle.
2.Remove the valve handle and the cam base.
3.Using a wrench, loosen and remove the valve housing assembly.
4. Make sure the gasket is in place and thread the new valve housing assembly into the pump block. Tighten securely with wrench.
5. Place the cam base over the valve housing assembly. Lubricate the cam base with grease and line up the cam with the pump block.
6. Line up the hole on the valve stem with the hole in the valve handle.
7. Insert the groove pin into the valve handle and through the valve stem to secure the valve handle in position.

## Servicing the Fluid Section

Use the following procedures to service the valves and repack the fluid section. Perform the following steps before performing any maintenance on the fluid section.

1. Loosen and remove the four front cover screws. Remove the front cover.
2. Stop the sprayer at the bottom of its stroke so that the piston is in its lowest position. Turn off and unplug the sprayer.

Before proceeding, follow the Pressure Relief Procedure outlined previously in this manual. Additionally, follow all other warnings to reduce the risk of an injection injury, injury from moving parts or electric shock. Always unplug the sprayer before servicing!

3. Unscrew the return hose assembly from the pump block.
4. Remove the retaining clip that holds the suction set in the foot valve. Pull the suction set out of the foot valve.
5. Tilt the pump back for easy access to the fluid section.

## Servicing the Valves

The design of Titan's fluid section allows access to the foot valve and seat as well as the outlet valve and seat without completely disassembling the fluid section. It is possible that the valves may not seat properly because of debris
stuck in the foot valve seat or outlet valve seat. Use the following instructions to clean the valves and reverse or replace the seats.

1. Using a wrench, loosen and remove the foot valve housing from the pump block.
2. Clean out any debris in the foot valve housing and examine the valve housing and seat. If the seat is damaged, reverse or replace the seat.
3. Using a 3/8" hex wrench, loosen and remove the outlet valve housing from the piston rod.

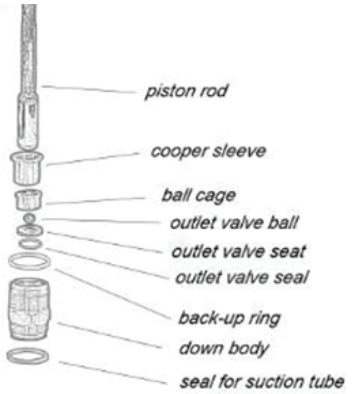


NOTE: Always service the outlet valve with the piston rod attached to the pump. This will prevent the piston rod from rotating during disassembly of the outlet valve.

4. Clean out any debris and examine the valve housing and seat. If the seat is damaged, reverse or replace the seat.
5. Remove, clean, and inspect the upper cage and upper ball. Replace if they are worn or damaged.
6. Reassemble the valves by reversing the steps above.

## Repacking the Fluid Section

NOTE:The factory-installed packings are black in color. The replacement packings in the packing replacement kit are white.
1. Remove the foot valve and outlet valve assemblies using the steps in the ¡°Servicing the V alves¡± procedure above.
2. Using 3/8¡± a hex wrench, loosen and remove the two pump block mounting screws.
3. Pull the pump block down approximately 1/2¡± from the pump housing.
4. Slide the pump block and piston rod forward until the piston rod is out of the T-slot on the connecting rod.
5. Slide the piston rod out through the bottom of the pump block
6. Loosen and remove the retainer nut and piston guide from the pump block.
7. Remove the upper and lower packings from the pump block.
8. Clean the pump block and install the new upper and lower packings. Refer to the illustration below for proper packing orientation.
9. Inspect the piston rod for wear and replace if necessary.
10. Reassemble the outlet valve assembly into the piston rod. Tighten the outlet valve housing with a wrench until secure.

## NOTE: Use the T-slot on the connecting rod to hold the piston rod in position while securing the outlet valve housing.

Never use  a wrench  on the piston itself. This could cause damage to the piston and cause leakage.
11. Insert the piston guide into the retainer nut. Thread the retainer nut into the pump block until it is hand tight.
12. Slide the piston guide tool (included in the repacking kit) over the top of the piston rod and insert the piston rod through the bottom of the pump block. Using a rubber mallet, tap the bottom of the piston rod lightly until the piston rod is in position in the pump block.
NOTE:Coat the piston guide tool and the piston rod with grease before inserting them into the pump block.

13. Using a wrench, tighten the retainer nut securely. 14.Slide the top of the piston rod into the T-slot on the connecting rod.
15. Position the pump block underneath the pump housing and push up until it rests against the pump housing.

Make sure the transducer is aligned properly with the hole in the pump block during reassembly.
Improper alignment may cause damage to the transducer gasket.
16. Thread the pump block mounting screws through the pump block and into the pump housing. Tighten securely.
17. Reassemble the foot valve assembly into the pump block.
18. Insert the elbow on the suction set into the bottom of the foot valve. Position the retaining clip into the foot valve to secure the suction set assembly.
19. Thread the return hose into the pump block and tighten securely.
20. Place the front cover on the pump housing and secure in position using the four front cover screws.
21. Turn on the sprayer by following the procedure in the ¡°Operation¡± section of this manual and check for leaks.

NOTE:Repacking kit is available. For best results use all parts supplied in this kit.

## Gun Filter

1. Move the gun trigger lock to the unlocked position.
2.Loosen and remove the handle from the gun body.
3.Turning clockwise, unscrew the filter from the gun body.
4.Turning counterclockwise, screw the new or cleaned filter into the gun body.
5.Make sure the handle seal is in position and thread the handle into the gun body until secure.
6. Move the gun trigger lock to the locked position. NOTE:Left-handed threads require turning the filter clockwise to remove.

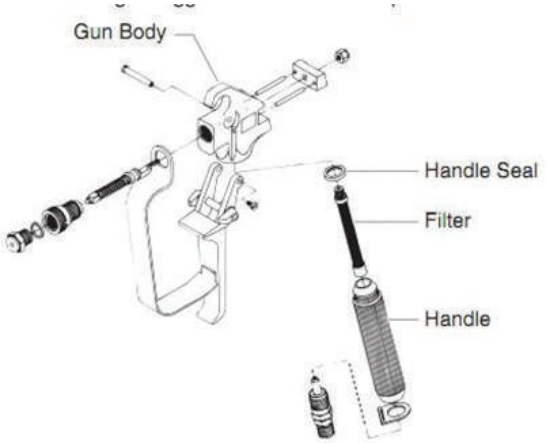


NOTE: For more detail, part number information, and assembly drawings at larger scale, please see the Professional Airless Gun Owner's Manual

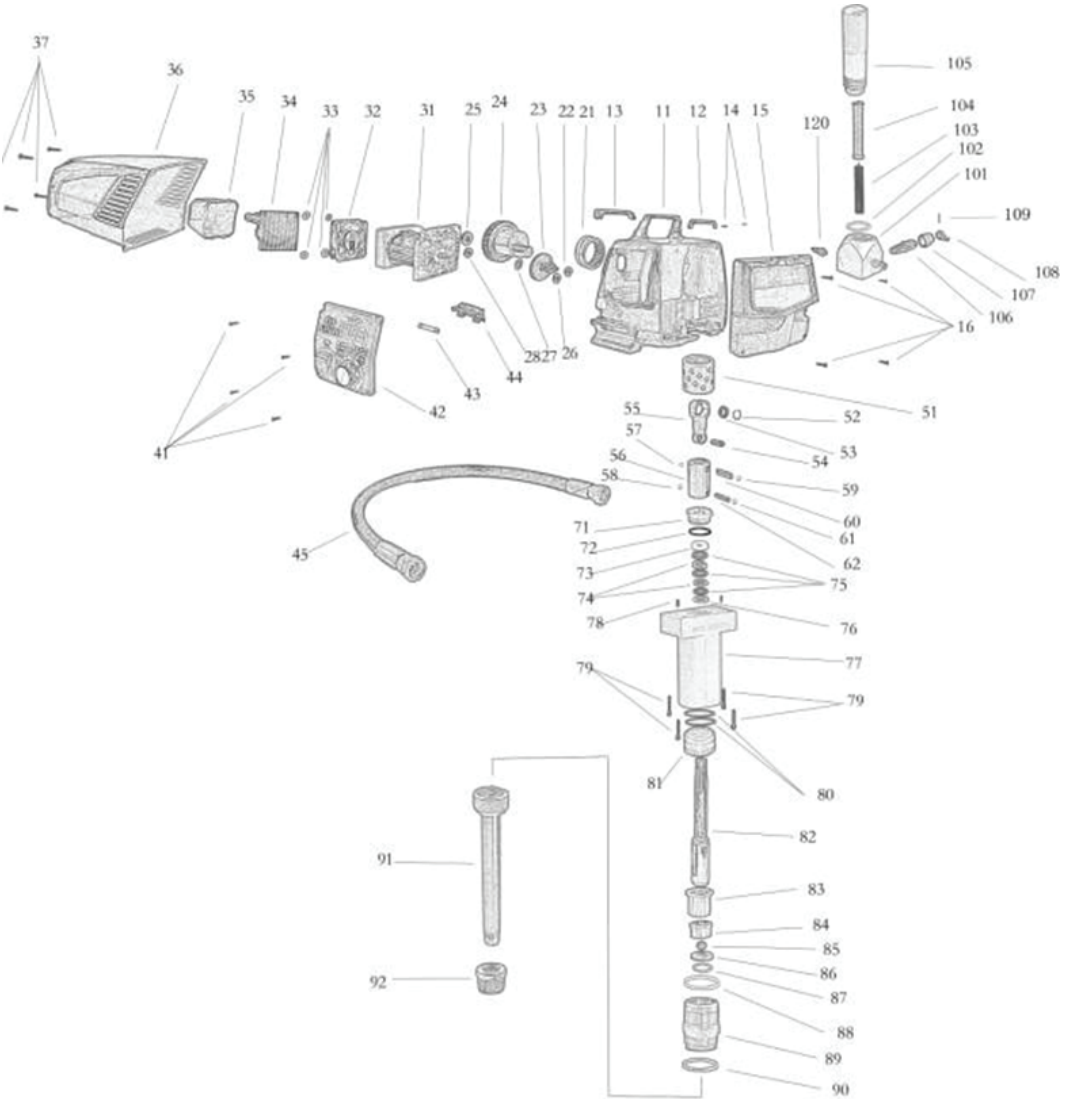
37
36
35
34
33
32
31
25
24
23
22
21
13
11
12
14
15
120
105
104
103
102
101
109
108
107
106
16
28
27
26
44
43
42
41
51
52
53
54
55
57
56
58
59
60
61
62
75
71
72
73
74
78
76
77
79
79
81
80
82
83
84
85
86
87
88
89
90
91
92
45

| | | | |
|---|---|---|---|
| 11 | Gear box housing | 12 | Handle (front) |
| 13 | Handle (back) | 14 | Screw for handle |
| 15 | Front cover | 16 | Screw for front cover |
| 21 | Crankshaft bearing NK50/25 | 22 | Bearing 6201 |
| 23 | Middle gear | 24 | Crankshaft |
| 25 | Bearing 6204 | 26 | Bearing 6201 |
| 27 | Gasket | 28 | Bearing 6201 |
| 31 | Motor | 32 | Fan |
| 33 | Gasket | 34 | Actuator |
| 35 | Actuator cover | 36 | Motor cover |
| 37 | Screw for motor cover | 41 | Screw for control board |
| 42 | Control board | 43 | Fuse |
| 44 | Fuse holder | 45 | Connecting hose |
| 51 | Graphite cooper sleeve | 52 | Clamp spring |
| 53 | Bearing NK22/20 | 54 | Graphite cooper sleeve |
| 55 | Connecting rod | 56 | Piston |
| 57 | Clamp spring | 58 | Clamp spring |
| 59 | Clamp spring | 60 | Shaft pin |
| 61 | Clamp spring | 62 | Round pin |
| 71 | Cooper cap | 72 | O-ring |
| 73 | Spacer | 74 | Upper v-packing |
| 75 | Lower v-packing | 76 | Upper v-packing supper seat |
| 77 | Pump body | 78 | Guide pin |
| 79 | Screw | 80 | Lower packing O-ring |
| 81 | Lower seal | 82 | Piston rod |
| 83 | Cooper sleeve | 84 | Ball cage |
| 85 | Outlet valve ball | 86 | Outlet valve seat |
| 87 | Outlet valve seal | 88 | Back-up ring |
| 89 | Down body | 90 | Seal for suction tube |
| 91 | Suction hose | 92 | Suction filter |
| 101 | Pump filter seat | 102 | O-ring |
| 103 | Pump filter spring | 104 | Pump filter |
| 105 | Filter housing | 106 | Prime/spray valve |
| 107 | Embossments | 108 | Lever |
| 109 | Round pin | 120 | Pressure sensor |

# Troubleshooting

| Problem | Cause | Solution |
|---|---|---|
| The unit will not run. | 1. The unit is not plugged in. | 1. Plug the unit in. |
| | 2. ON/OFF switch is defective. | 2. Replace the ON/OFF switch. |
| | 3. The pressure is set too low (pressure control knob set at minimum setting does not supply power to unit). | 3. Turn the pressure control knob clockwise to supply power to the unit and increase the pressure setting. |
| | 4. Faulty or loose wiring. | 4. Inspect or take to a DP authorized service center. |
| | 5. Excessive motor temperature. | 5. Allow motor to cool. |
| The unit will not prime. | 1. The PRIME/SPRAY valve is in the SPRAY position. | 1. Rotate the PRIME/SPRAY valve clockwise to the PRIME position. |
| | 2. Air leak in the siphon tube/suction set. | 2. Check the siphon tube/suction set connection and tighten or re-tape the connection with Teflon tape. |
| | 3. The pump filter and/or inlet screen is clogged. | 3. Remove the pump filter element and clean. Remove the inlet screen and clean. |
| | 4. The siphon tube/suction set is clogged. | 4. Remove the siphon tube/suction set and clean. |
| The unit will not build or maintain pressure. | 1. The spray tip is worn. | 1. Replace the spray tip following the instructions that came with the spray gun. |
| | 2. The spray tip is too large. | 2. Replace the spray tip with a tip that has a smaller orifice following the instructions that came with the spray gun. |
| | 3. The pressure control knob is not set properly. | 3. Turn the pressure control knob clockwise to increase the pressure setting. |
| | 4. The pump filter, gun filter, or inlet screen is clogged. | 4. Remove the pump filter element and clean. Remove the gun filter and clean. Remove the inlet screen and clean. |
| | 5. Material flows from the return hose when the PRIME/SPRAY valve is in the SPRAY position. | 5. Clean or replace the PRIME/SPRAY valve. |
| | 6. Air leak in the siphon tube/suction set. | 6. Check the siphon tube/suction set connection and tighten or re-tape the connection with Teflon tape. |
| | 7. There is external fluid leak. | 7. Check for external leaks at all connections. Tighten connections, if necessary. |
| | 8. There is an internal fluid section leak (packings are worn and/or dirty, valve balls are worn). | 8. Clean the valves and service the fluid section following the "Servicing the Fluid Section" procedure in the Maintenance section of this manual. |
| | 9. Worn valve seats | 9. Reverse or replace the valve seats following the "Servicing the Fluid Section" procedure in the Maintenance section of this manual. |
| | 10. Motor powers but fails to rotate | 10. Take unit to a DP authorized service center. |
| Fluid leakage at the upper end of the fluid section. | 1. The upper packings are worn. | 1. Repack the pump following the "Servicing the Fluid Section" procedure in the Maintenance section of this manual. |
| | 2. The piston rod is worn. | 2. Replace the piston rod following the "Servicing the Fluid Section" procedure in the Maintenance section of this manual. |

## Technical specification

| Specifications | | |
|---|---|---|
| **Model** | **PAZ-6335i** | **PAZ-6336ib** |
| Pump type | piston | |
| Output | 230V - 50 Hz | |
| Pressure control | Electronical | |
| Max pressure | 210 bar/3050 psi | |
| Operating pressure | 170 bar | 150 bar |
| Max Tube pressure | 800 bar/11620 psi | 800 bar/11620 psi |
| Max. Flow | 5.0l/min. | 6.0l/min |
| Nozzle max. | 0.035"/ 0.88 mm - 1 pistol<br>0.033"/0.83 mm - 2 pistols | |
| Max. Length of tube | 90 m | |
| Application distance | 40 cm | |
| Allowed viscosity | Medium - High | |
| Recommended volume of material | 60.000 l | |
| Engine performance | 2000 W | 2500 W |
| Type of electric motor | Permanent magnet | |
| Weight | 43 kg | |

# Machine register, tests and maintenance

| Nr. | Date | Fault description | Repaires performed | Guarantee extension | L.S. |
|---|---|---|---|---|---|
| 1 | | | | | |
| 2 | | | | | |
| 3 | | | | | |
| 4 | | | | | |
| 5 | | | | | |

## Authorized service:


Italia Star Com Due S.R.L.
km 13.2 București - Pitești highway
Chiajna - Ilfov - Romania
Tel: 004 / 021.433.03.27
Fax: 004 / 021.433.03.26
info@italiastar.ro www.italiastar.ro


## Warranty Certificate

Series AA No. _____

Product name: _____

Model : _____

Series no.: _____

Accessories: _____

Seller: _____

Signature / stamp: _____

Buyer: _____

Adress : _____

Date of purchase: _____

Signature / stamp: _____

DISTRIBUTOR: .....

NAME: .....

ADDRESS .....

*I hereby confirm that I received the product in perfect condition with the utilization manual and I fully agree that this warranty certificate is valid only accompanied with the purchase invoice or receipt. If the product is not accompanied by this certificate or warranty is expired or canceled by the service due to abnormal usage conditions, the repairs will be done and charged after my consent*

## *Warranty Conditions*

..... months warranty period from the date of purchase.

The service under terms of warranty has to be required to the closest Authorised Assistance Centre (you can find the list in our sales network or check it on our website www.italiastar.ro in the Service area) ; the buyer has to apply for warranty always showing documents about the date of purchase of the item itself.

As warranty we mean reparation or substitution of those spares that have manufacturing defects.

For all the Italia Star products, the terms of warranty are one year after the date of delivery to the user.

Reparations done during the warranty period do not interrupt the period of the general warranty itself.

The warranty service include reparation or substitution of all the defective parts; if the reparation is done at the customer's place all the transfer to and from the assistance centre will be charged to the purchaser.

All the reparations under terms of warranty, even if done in one of our authorised assistance centres, have to be approved by Italia Star Service department in order to allow the reparations.

The warranty cannot be accepted in the following cases:

· When the reparation or substitution of the parts has been done by a non-authorised Italia Star assistance service;

· When the cause of the problem is due to the use of non original Italia Star spare parts;

· When the user install on the machine non original or not indicated on the manual accessories;

· When the product has been, modified, repaired, disassembled from the buyer or from others;

· When there are modifications in the product done without Italia Star authorisation that can have influence on the correct functioning of the product;

· In case of incorrect start-up, incorrect use of the machine, incorrect use of the instruction given in the operating and maintenance manual, and not execution of the maintenance scheduled procedures;

·In case of natural disasters;
·In case of standard wear and tear;
·In case of damages caused by use of inadequate fuel and lubricant;
·In case of damages to the electrical components caused by an inadequate electrical system, in case of problems given by the electrical alimentation net, or by connections done without following the instruction of the operating and maintenance manual.

***THE WARRANTY IS NOT TRANSMISSIBLE**

Authorized Service

Name:_____

Adress: _____

Phone: _____

e-mail: _____

Italia Star Com Due S.R.L.
004/021.433.03.27
info@italiastar.ro
www.italiastar.ro